THINKWARE DASH CAM™

X800

Guide de l'utilisateur

Ce produit enregistre des vidéos pendant le fonctionnement du véhicule.
Veuillez lire et suivre les instructions du présent guide pour utiliser et entretenir le produit correctement.

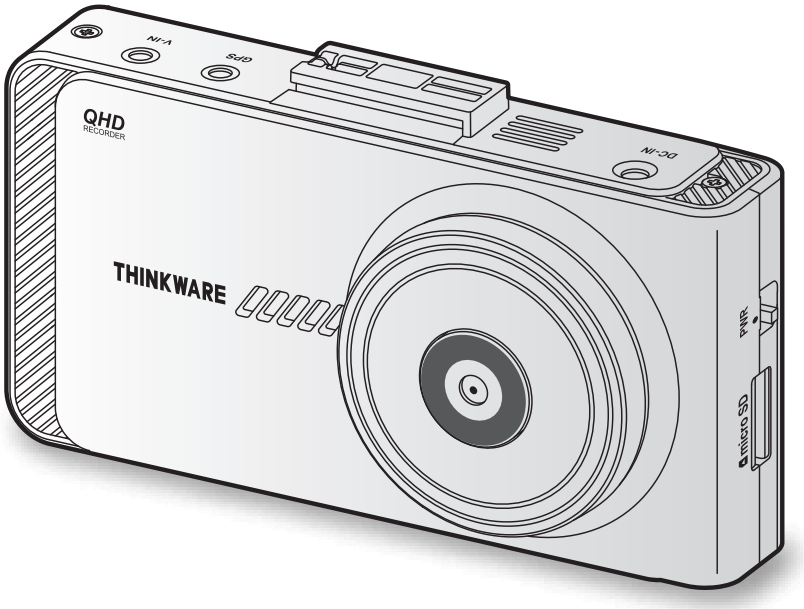

Avant d'utiliser le produit

À propos de ce produit

Ce produit enregistre des vidéos pendant le fonctionnement du véhicule. Utilisez cet appareil seulement à des fins de documentation pour les enquêtes d'incidents ou d'accidents de la route. Il n'existe aucune garantie que ce produit enregistrera ou effectuera le traitement des données en nuage pour tous les événements. L'appareil pourrait ne pas enregistrer les accidents ayant un impact insuffisant pour activer le capteur d'impact, ou encore les accidents ayant un très grand impact causant une déviation de la tension électrique de la batterie du véhicule.

L'enregistrement vidéo commence seulement à partir du moment où le produit est entièrement en fonction (activé). Pour vous assurer que tous les événements concernant le véhicule sont enregistrés, attendez que le produit ait terminé de s'activer après l'avoir allumé, puis commencez à conduire.

THINKWARE n'est aucunement responsable de toute perte résultant d'un accident ni de fournir du soutien, quel qu'il soit, en lien avec les conséquences d'un accident.

Selon la configuration ou les conditions de fonctionnement du véhicule, par exemple l'installation de dispositifs de verrouillage à distance des portes ou les réglages de l'unité de contrôle électronique ou du système de surveillance de la pression des pneus, certaines fonctions du produit pourraient ne pas être prises en charge et différentes versions du micrologiciel peuvent avoir des effets sur le rendement ou les fonctions du produit.

À propos du guide de l'utilisateur

L'information présentée dans ce guide est sujette à modification quand le fabricant met à jour sa politique de service. Ce guide de l'utilisateur est conçu pour les modèles THINKWARE X800 seulement et peut comporter des erreurs techniques ou de rédaction ou des omissions.

Droits d'auteur

Tous les droits portant sur le contenu et les cartes du présent guide sont réservés par THINKWARE et protégés selon les lois sur la propriété intellectuelle. Toute copie, modification, publication ou distribution du présent guide sans une autorisation écrite de THINKWARE est interdite et sujette à des poursuites criminelles.

Marques de commerce déposées

THINKWARE X800 est une marque déposée de THINKWARE.

Les autres logos de produits et noms de services apparaissant dans le présent guide sont des marques de commerce de leurs entreprises respectives.

ACTIVER ou DÉSACTIVER l'enregistrement vocal

Certaines régions administratives peuvent interdire l'enregistrement vocal dans le véhicule ou exiger que tous les passagers soient informés de l'enregistrement et donnent leur consentement avant que vous activiez l'enregistrement vocal dans le véhicule. Il est de votre responsabilité de connaître et de suivre toutes les lois et les restrictions de votre région administrative.

L'appareil peut enregistrer la voix à l'aide du microphone intégré tout en enregistrant une vidéo. L'enregistrement vocal est ACTIVÉ par défaut. Vous pouvez activer ou désactiver l'enregistrement vocal à tout moment en suivant les instructions du manuel.

Énoncé de conformité FCC

Cet appareil est conforme à la partie 15 des Règles de la FCC. Son utilisation est assujettie aux deux conditions suivantes : (1) Cet appareil ne doit causer aucune interférence nuisible et (2) cet appareil doit accepter toutes les interférences reçues, y compris celles qui pourraient provoquer un fonctionnement non souhaitable.

Énoncé FCC

Cet équipement a été testé et déclaré conforme aux limites pour appareils numériques de classe A, selon la section 15 des Règles de la FCC. Ces limites sont destinées à assurer une protection raisonnable contre les interférences nuisibles quand l'équipement est utilisé dans un environnement commercial. Cet équipement génère, utilise et peut émettre de l'énergie de fréquences radio et peut, en cas d'installation ou d'utilisation non conforme au manuel d'instructions, engendrer des interférences nuisibles pour les communications radio. L'utilisation de cet équipement dans un secteur résidentiel peut causer des interférences nuisibles, auquel cas l'utilisateur devra corriger les interférences à ses frais.

Mise en garde FCC

Tout changement ou toute modification à cet appareil (y compris à son antenne) qui n'a pas fait l'objet d'une approbation expresse du fabricant pourrait annuler le droit de l'utilisateur à utiliser l'équipement.

Partie responsable – Coordonnées aux États-Unis

- Nom de l'entreprise : Thinkware Systems USA Inc.
- Adresse de l'entreprise : 18021, Sky Park Circle, STE J2, Irvine, CA, 92614, États-Unis
- Courriel : support@thinkware.com

Table des matières

Consignes de sécurité 5

1. Aperçu du produit 8

1.1 Articles inclus 8
1.1.1 Articles standard 8
1.1.2 Accessoires (vendus séparément) 8

1.2 Légende des pièces 9
1.2.1 Caméra avant (appareil principal) – vue avant 9
1.2.2 Caméra avant (appareil principal) – vue arrière 10
1.2.3 Caméra arrière (en option) 10

1.3 Retrait et insertion de la carte mémoire 11

2. Installation du produit 12

2.1 Installation de la caméra avant (appareil principal) 12
2.1.1 Choix de l'emplacement d'installation 12
2.1.2 Fixation du produit 12
2.1.3 Branchement du câble d'alimentation 14

2.2 Installation de la caméra arrière (en option) 17
2.2.1 Choix de l'emplacement d'installation 17
2.2.2 Fixation de la caméra arrière 18
2.2.3 Raccordement du câble de la caméra arrière 19

2.3 Installation du module GPS externe (optionnel) 20

3. Utilisation des fonctions d'enregistrement 21

3.1 Allumer ou éteindre le produit 21

3.2 Allumer ou éteindre l'écran 21

3.3 Présentation des voyants indicateurs et des emplacements de stockage des fichiers 21

3.4 Utilisation de la fonction d'enregistrement en continu 22

3.5 Enregistrement manuel 23

3.6 Utilisation du mode de stationnement 23

3.7 Utilisation de la fonction Super vision de nuit 25

3.8 Disposition de l'écran 26
3.8.1 Écran Vue en direct 26
3.8.2 Écran d'accueil 27

3.9 Visionner les vidéos 28

4. Utilisation des systèmes ADAS (système d'aide à la conduite) (optionnel) 30

4.1 Système d'avertissement de sortie de voie (LDWS) (FIL) 31

4.2 Système avertisseur de risque de collision à l'avant (RCA) 32

4.3 Système avertisseur de risque de collision à l'avant en milieu urbain (RCAu) 32

4.4 Alerte de départ du véhicule avant (DVA) 33

5. Paramètres 34

5.1 Réglage de la caméra 34

5.2 Réglage des fonctions d'enregistrement 34

5.3 Réglage des systèmes ADAS (système d'aide à la conduite) 35

5.4 Configuration des paramètres du système 36

6. Consulter l'information sur le produit 37

6.1 Comprendre les fonctions du produit 37

6.2 Afficher l'information sur le produit 37

6.3 Consultation et configuration de la fonction GPS 37

7. Utilisation de la visionneuse pour ordinateur 38

7.1 Exigences système 38

7.2 En savoir plus sur la visionneuse pour ordinateur 38
7.2.1 Installation de la visionneuse pour ordinateur 38
7.2.2 Disposition de l'écran de la visionneuse pour ordinateur (Windows) 39
7.2.3 Regarder des vidéos enregistrées avec la visionneuse pour ordinateur (Windows) 40
7.2.4 Disposition de l'écran de la visionneuse pour ordinateur (Mac) 41
7.2.5 Regarder des vidéos enregistrées avec la visionneuse pour ordinateur (Mac) 42

8. Dépannage 43

9. Caractéristiques techniques 44

Consignes de sécurité

Veuillez lire les consignes de sécurité ci-dessous pour utiliser le produit correctement.

Symboles de sécurité utilisés dans le guide

« Avertissement » : Indique un danger potentiel qui, s'il n'est pas évité, pourrait causer des blessures ou la mort.

« Mise en garde » : Indique un danger potentiel qui, s'il n'est pas évité, pourrait causer des blessures légères ou des dommages matériels.

« Remarque » : Indique la présence d'information utile pour une utilisation optimale des fonctions du produit.

Consignes de sécurité pour l'utilisation

Conduite et utilisation du produit

- **Ne pas actionner l'appareil pendant que vous conduisez un véhicule.** La distraction pendant la conduite peut causer des accidents occasionnant des blessures ou la mort.
- **Installer le produit à un endroit où il n'obstrue pas la vision du conducteur.** L'obstruction du champ de vision du conducteur peut causer des accidents occasionnant des blessures ou la mort. Avant d'installer l'appareil sur un pare-brise, vérifier les lois de votre municipalité et de votre province.

Alimentation électrique

- **Ne pas actionner ou manipuler le produit avec des mains mouillées.** Ceci pourrait causer une électrocution.
- **Ne pas utiliser des câbles ou fils électriques endommagés.** Ceci pourrait causer un incendie ou une électrocution.
- **Tenir le câble d'alimentation à distance de toute source de chaleur.** La chaleur pourrait faire fondre l'isolant du câble d'alimentation et causer un incendie ou une électrocution.
- **Utiliser un câble d'alimentation doté du connecteur approprié et s'assurer que le câble d'alimentation est branché correctement et solidement.** Le défaut de suivre cette consigne pourrait causer un incendie ou une électrocution.
- **Ne pas modifier ni couper le câble d'alimentation.** Ne pas placer d'objet lourd sur le câble d'alimentation ni tirer, insérer ou plier le câble d'alimentation avec force. Ceci pourrait causer un incendie ou une électrocution.

- **Utiliser uniquement des accessoires d'origine obtenus auprès de THINKWARE ou d'un revendeur THINKWARE autorisé.** THINKWARE ne garantit pas la compatibilité ni le fonctionnement d'accessoires de tiers.
- **Lors du raccordement du câble d'alimentation au produit, s'assurer que le branchement est solide entre la fiche de câble et le connecteur du câble d'alimentation de l'appareil.** Si le branchement n'est pas solide, le câble d'alimentation pourrait se détacher en raison de la vibration du véhicule. L'enregistrement vidéo n'est pas disponible si le câble d'alimentation est débranché.

Enfants et animaux domestiques

Tenir le produit à distance des enfants et des animaux. Si l'appareil venait à se briser, des blessures ou la mort pourraient survenir.

Autres renseignements à propos de ce produit

Gestion et utilisation du produit

- **Ne pas exposer le produit à la lumière directe du soleil ou à une lumière forte.** L'objectif et les circuits de l'appareil pourraient cesser de fonctionner.
- **Utiliser le produit dans une plage de température de -10 °C à 60 °C (14 °F à 140 °F) et entreposez le produit dans une plage de température de -20 °C à 70 °C (-4 °F à 158 °F).** Le produit pourrait ne pas fonctionner tel que prévu et subir des dommages permanents s'il est utilisé ou entreposé hors des plages de température spécifiées. De tels dommages ne sont pas couverts par la garantie.
- **Vérifiez régulièrement le produit pour vous assurer que l'emplacement d'installation est approprié.** Les impacts causés par des conditions routières difficiles pourraient modifier l'emplacement d'installation. Assurez-vous que le produit est positionné selon les instructions du présent guide.
- **Ne pas appliquer de force excessive en appuyant sur les boutons.** Ceci pourrait endommager les boutons du produit.
- **Ne pas utiliser de nettoyants chimiques ou de solvants pour nettoyer ce produit.** Ceci pourrait endommager les pièces de plastique du produit. Nettoyer le produit avec un linge propre, sec et doux.
- **Ne pas démonter le produit ni le soumettre à des chocs.** Ceci pourrait endommager le produit. Le démontage non autorisé du produit annule la garantie du produit.
- **Manipuler le produit avec précaution.** La chute ou la manipulation incorrecte du produit ou son exposition à des chocs externes pourrait causer des dommages au produit ou causer un problème de fonctionnement.
- **Ne pas tenter d'insérer de corps étranger dans l'appareil.** Ceci pourrait endommager le produit.
- **Éviter l'excès d'humidité et empêcher l'eau d'entrer dans l'appareil.** Les composantes électroniques du produit pourraient cesser de fonctionner si elles sont exposées à l'humidité ou à l'eau.

- Selon la marque et le modèle de votre véhicule, l'alimentation électrique pourrait être fournie en continu à la caméra de tableau de bord, même quand le système d'allumage est éteint. L'installation de l'appareil sur une sorte de 12 V à alimentation continue pourrait épuiser la batterie du véhicule.
- Cet appareil est conçu pour enregistrer des vidéos pendant le fonctionnement du véhicule. La qualité de la vidéo peut être affectée par les conditions météorologiques et routières, par exemple selon l'heure du jour ou de la nuit, la présence d'un éclairage de rue, la position dans un tunnel et la température ambiante.
- THINKWARE n'est PAS responsable de la perte de toute vidéo pendant l'utilisation.
- Bien que l'appareil soit conçu pour résister à des collisions de véhicules à fort impact, THINKWARE ne garantit pas l'enregistrement d'accidents où l'appareil est endommagé en raison de l'accident.
- Maintenir la propreté du pare-brise et de l'objectif de la caméra pour optimiser la qualité vidéo. La présence de particules ou de substances sur le pare-brise ou l'objectif de la caméra pourraient réduire la qualité des vidéos enregistrées.
- Cet appareil est conçu pour être utilisé à l'intérieur du véhicule seulement.

1. Aperçu du produit

1.1 Articles inclus

Assurez-vous que tous les articles indiqués sont inclus dans l'emballage.

1.1.1 Articles standard

Caméra avant (appareil principal)

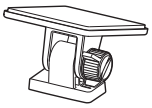

Support

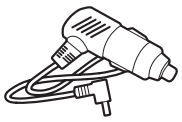

Chargeur pour véhicule

Carte mémoire microSD

Garantie/ Information CS

Les articles standard sont sujets à changement sans préavis.

1.1.2 Accessoires (vendus séparément)

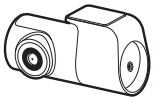

Caméra arrière

Câble de raccordement

Câble de caméra arrière

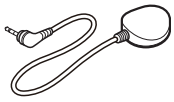

Récepteur GPS externe

- La réception GPS peut être affectée par des interférences provenant du pare-brise du véhicule, particulièrement s'il comporte un revêtement de protection contre les UV ou un dégivreur intégré. Il est recommandé d'utiliser un récepteur GPS externe si le signal GPS est faible ou absent.
- Pour raccorder le récepteur GPS externe à la caméra avant, retirez délicatement le capuchon du port GPS de la caméra avant avec une pince ou un petit tournevis à tête plate.

1.2 Légende des pièces

1.2.1 Caméra avant (appareil principal) – vue avant

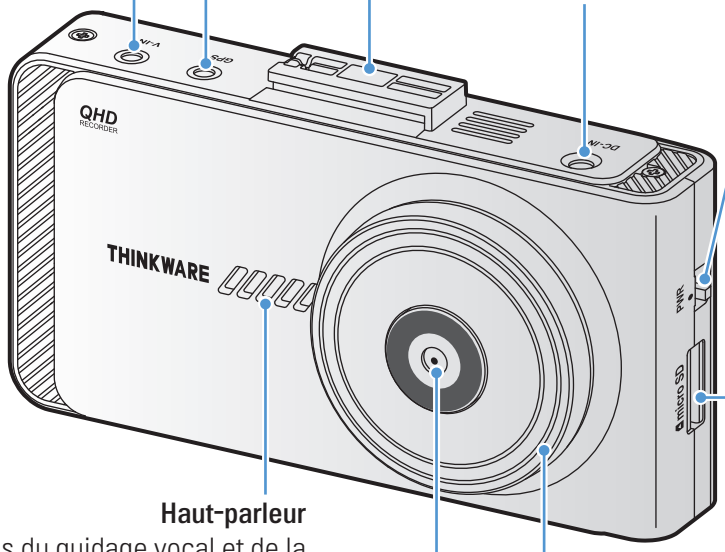

Connecteur GPS
Permet de brancher le module GPS externe (optionnel) pour des options supplémentaires.

Connecteur du support de fixation
Permet de raccorder le support de fixation.

Prise d'entrée V-IN
Permet de raccorder la caméra arrière.

Prise d'alimentation DC-IN
Permet de brancher le câble d'alimentation.

Interrupteur d'alimentation
- Faites glisser l'interrupteur d'alimentation vers le bas pour allumer le produit.
- Faites glisser l'interrupteur d'alimentation vers le haut pour éteindre le produit.

Logement de la carte mémoire
Permet d'insérer une carte mémoire pour enregistrer les vidéos filmées.

Haut-parleur
Émet les sons du guidage vocal et de la sonnette pour indiquer l'état du produit.

Objectif de la caméra avant
Enregistre la vue avant.

DEL de sécurité
Indique que l'enregistrement vidéo est en cours.

1.2.2 Caméra avant (appareil principal) – vue arrière

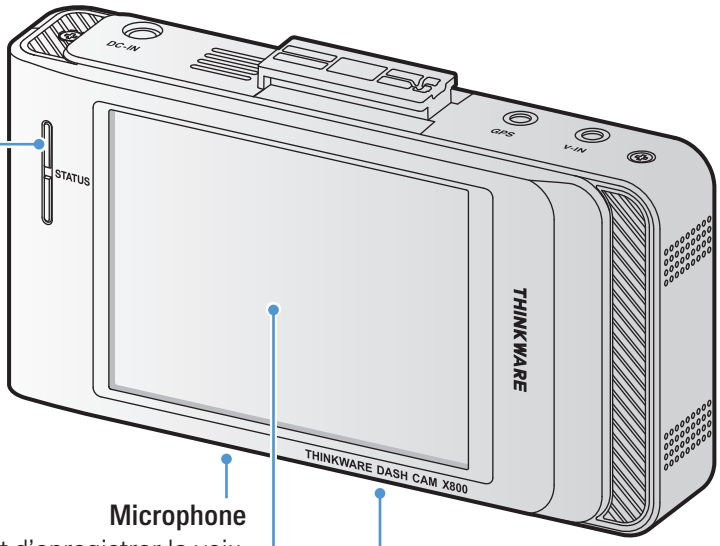

Voyant d'état
Indique l'état de fonctionnement du produit.

Microphone
Permet d'enregistrer la voix.

Écran tactile
Permet de faire les réglages du produit et de visionner les vidéos enregistrées.

Bouton de réinitialisation
Insérer le bout d'un objet pointu pour réinitialiser le produit en cas d'erreur.

Touchez l'écran délicatement pour faire la saisie sur l'écran tactile. L'écran pourrait subir des dommages si vous appliquez une force excessive à l'écran ou si vous touchez l'écran avec un objet pointu.

1.2.3 Caméra arrière (en option)

Support de fixation adhésif
Permet de fixer la caméra arrière dans le véhicule.

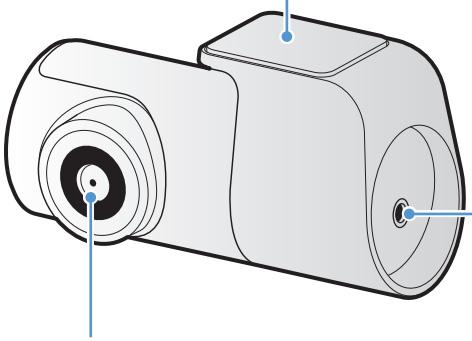

Port de connexion
Permet de raccorder le câble de la caméra arrière.

Objectif de la caméra arrière
Enregistre la vue arrière.

1.3 Retrait et insertion de la carte mémoire

Suivez les instructions pour retirer la carte mémoire de l'appareil ou pour insérer la carte mémoire dans l'appareil.

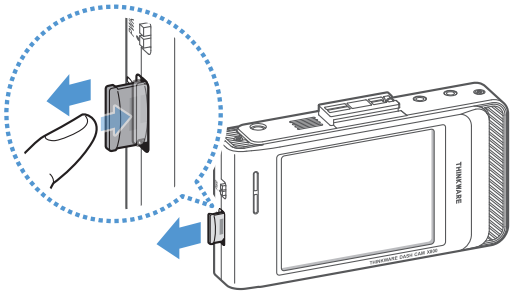

Avant de retirer la carte mémoire, assurez-vous que l'appareil est éteint. Appuyez doucement sur le dessous de la carte mémoire avec l'ongle pour la libérer, puis retirez-la de l'appareil.

Pour insérer la carte mémoire dans le logement de carte mémoire, assurez-vous que les contacts de métal de la carte mémoire sont tournés vers l'objectif du produit, puis insérez-la dans le logement jusqu'à ce que vous entendiez un déclic.

- Assurez-vous que l'appareil est éteint avant de retirer la carte mémoire. Les fichiers vidéo enregistrés pourraient être endommagés ou effacés si vous retirez la carte mémoire pendant que le produit est allumé.
- Assurez-vous que la carte mémoire est dans le bon sens avant de l'insérer dans l'appareil. Le logement de la carte mémoire ou la carte mémoire elle-même pourrait subir des dommages si elle est mal insérée.
- Utilisez seulement des cartes mémoire d'origine de THINKWARE. THINKWARE ne garantit pas la compatibilité ni le fonctionnement de cartes mémoire de tiers.

Pour éviter la perte des fichiers vidéo enregistrés, faites une sauvegarde périodique des fichiers vidéo sur un autre dispositif de stockage.

2. Installation du produit

2.1 Installation de la caméra avant (appareil principal)

Suivez les instructions pour installer le produit correctement.

2.1.1 Choix de l'emplacement d'installation

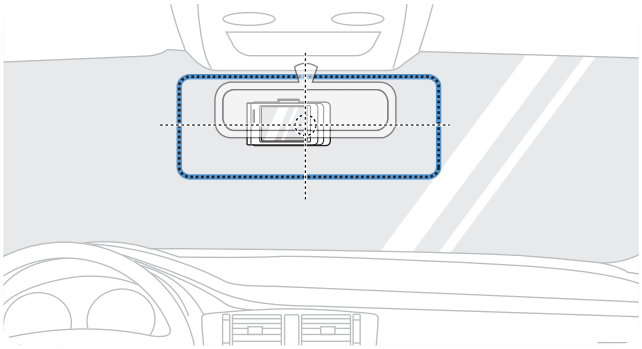

Choisissez un emplacement d'installation qui permet d'enregistrer toute la vue avant du véhicule, sans obstruer le champ de vision du conducteur. Assurez-vous que l'objectif de la caméra avant est placé au centre du pare-brise.

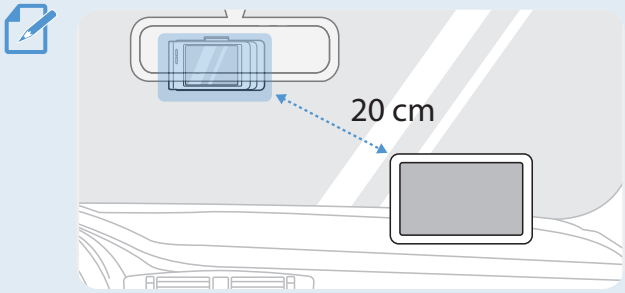

Si un appareil de navigation GPS est installé sur le tableau de bord, la réception du signal GPS pourrait être affectée selon l'emplacement d'installation de la caméra de tableau de bord.
Modifiez l'emplacement d'installation de l'appareil de navigation GPS afin que les deux appareils soient placés à une distance d'au moins 20 centimètres (environ 8 pouces).

2.1.2 Fixation du produit

Suivez les instructions pour fixer l'appareil à l'emplacement d'installation.

1

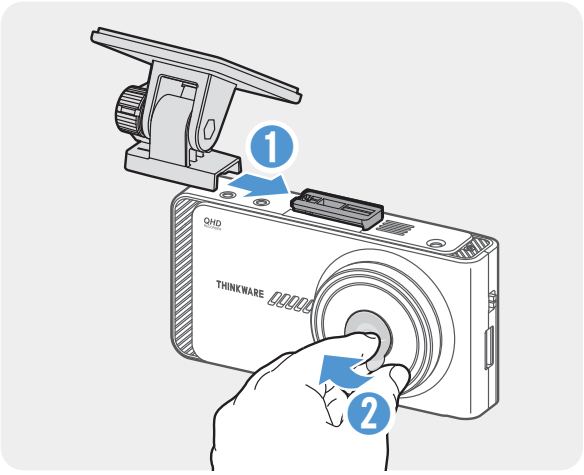

Alignez le support avec le rail du support sur le produit, puis faites-le glisser jusqu'à ce que vous entendiez un déclic (1). Ensuite, retirez le film protecteur avec précaution (2).

2 Après avoir choisi l'emplacement d'installation, essuyez l'emplacement d'installation sur le pare-brise avec un linge sec.

3

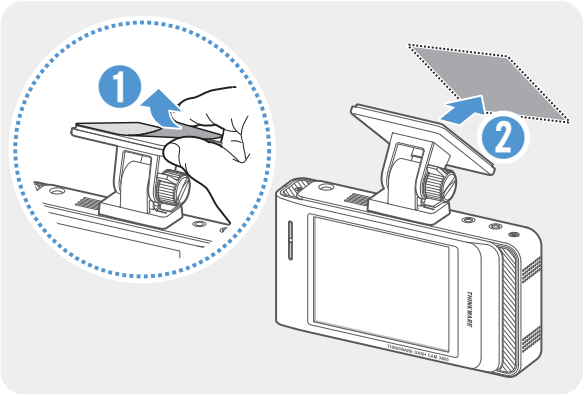

Retirez le film protecteur du support adhésif, puis appuyez le support sur la surface de l'emplacement d'installation.

4

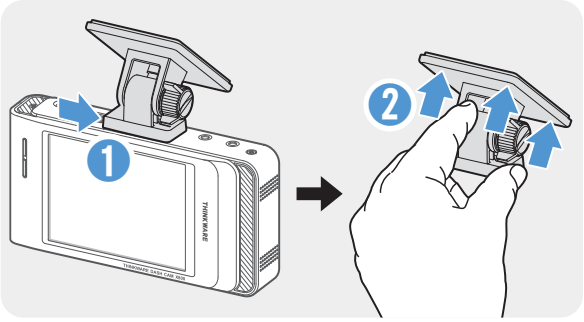

Retirez le produit du support et appuyez le support sur le pare-brise pour vous assurer que le support est fixé solidement.

5

Alignez l'appareil avec le support, puis faites-le glisser en position de fixation jusqu'à ce que vous entendiez un déclic.

- Si l'appareil n'est pas fixé solidement au support, il pourrait tomber et subir des dommages pendant le fonctionnement du véhicule.
- Si vous devez retirer le support du pare-brise pour changer l'emplacement d'installation, veillez à ne pas endommager le film protecteur du pare-brise.

6

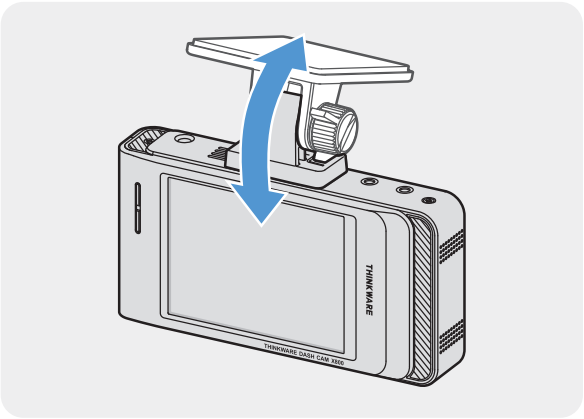

Réglez correctement l'angle vertical de la caméra.

L'angle de la caméra doit être réglé de nouveau quand l'installation est terminée. Ne serrez pas complètement la vis de fixation à cette étape.

2.1.3 Branchement du câble d'alimentation

Éteignez le moteur du véhicule et ses accessoires électriques, puis branchez le chargeur pour véhicule ou le câble d'alimentation continue (optionnel) au produit.

Branchement du chargeur pour véhicule

1

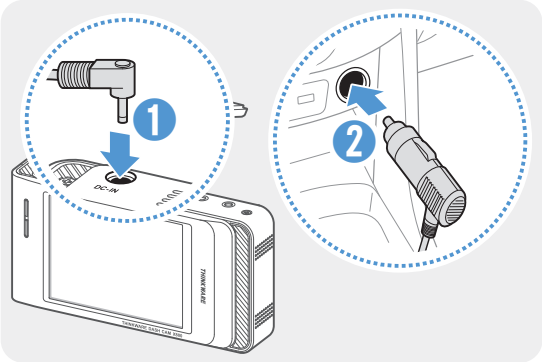

Branchez le chargeur pour véhicule à la prise d'alimentation DC-IN de l'appareil, puis insérez la fiche pour allume-cigare dans la prise d'alimentation du véhicule.

L'emplacement et les caractéristiques techniques de la prise d'alimentation peuvent varier selon la marque et le modèle du véhicule.

- Utilisez seulement le chargeur pour véhicule d'origine de THINKWARE. L'utilisation d'un câble d'alimentation d'un autre fabriquant pourrait entraîner des dommages au produit et causer un incendie ou une électrocution en raison de la différence de tension électrique.
- Ne pas modifier ni couper le câble d'alimentation vous-même. Ceci pourrait endommager le produit ou le véhicule.
- Pour une conduite en toute sécurité, placez les câbles afin de ne pas obstruer le champ de vision du conducteur ou nuire à la conduite du véhicule. Pour plus de renseignements à propos du positionnement des câbles, consultez www.thinkware.com.

2

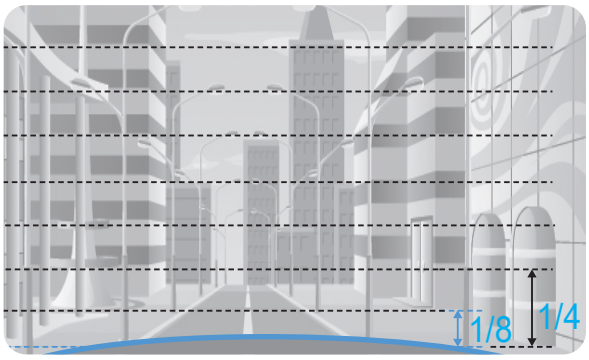

Réglez l'angle de la caméra pour que le capot du véhicule occupe de 1/8 à 1/4 de l'écran lors du visionnement avec Vue en direct sur l'écran à cristaux liquides, tel qu'illustré à gauche.

3

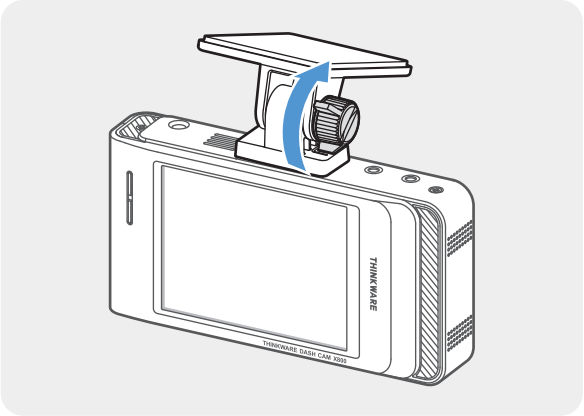

Serrez fermement la vis du support.

Branchement du câble de raccordement (en option)

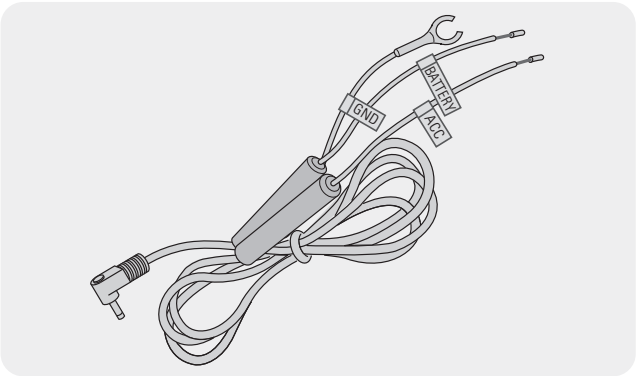

Si vous branchez le produit au véhicule avec le câble de raccordement, la caméra continue de fonctionner même quand le véhicule est arrêté (mode Stationnement). En mode Stationnement, la caméra détecte les impacts au véhicule et les mouvements à proximité et enregistre la vidéo.

Pour plus de renseignements à propos du mode Stationnement, consultez : « 3.6 Utilisation du mode de stationnement » à la page 23.

- Le câble de raccordement doit être installé professionnellement dans le véhicule par un mécanicien formé. Communiquez avec un centre de service autorisé pour le branchement du câble de raccordement au véhicule. Une installation incorrecte pourrait entraîner des dommages au produit, un incendie électrique ou une électrocution.
- Utilisez seulement un câble de raccordement d'origine de THINKWARE. L'utilisation d'un câble d'un autre fabricant pourrait entraîner des dommages au produit ou causer une électrocution en raison de la différence de tension électrique.
- Lors du branchement du câble de raccordement, portez une attention particulière au câblage. Si les fils sont raccordés de façon incorrecte, le produit ou le véhicule pourraient subir des dommages.

1

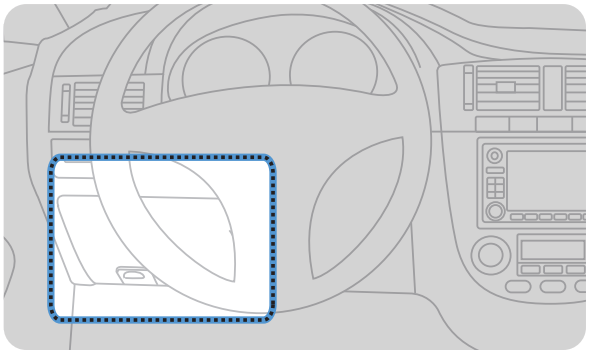

Localisez la boîte à fusibles du véhicule. Habituellement, la boîte à fusibles est installée sous le siège du conducteur.

L'emplacement de la boîte à fusibles peut varier selon la marque et le modèle du véhicule. Pour plus de renseignements, consultez le manuel du propriétaire du véhicule.

2

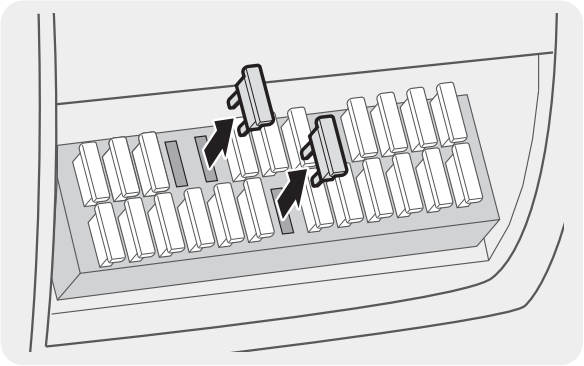

Ouvrez la boîte à fusibles, trouvez le terminal d'alimentation continue (qui fournit de l'électricité quand le véhicule est éteint) et le terminal ACC (qui fournit de l'électricité quand le contact est à la position « ACC ») en utilisant un appareil de mesure électrique, puis retirez les fusibles des terminaux.

3

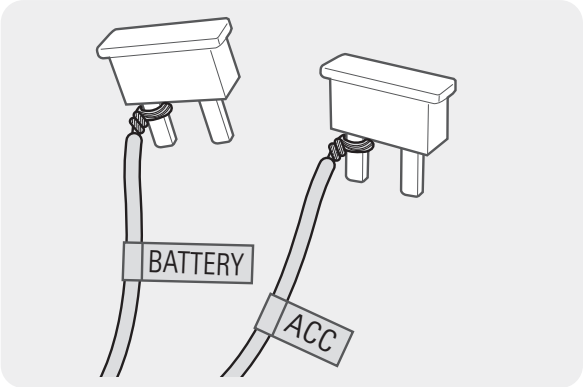

Raccordez le fil BATTERIE à un axe fusible du terminal d'alimentation continue et raccordez le fil ACC à un axe fusible du terminal ACC (normal).

4 Vérifiez les points de contact d'entrée et de sortie du panneau de fusibles avec un appareil de mesure électrique.

5 Replacez les fusibles dans leurs emplacements du panneau de fusibles, en raccordant chaque axe fusible avec le fil au point de contact de sortie, en prenant soin de ne pas changer la position du fusible.

Quand vous replacez les fusibles dans le panneau de fusibles, les axes fusibles pour le fil BATTERIE et le fil ACC doivent être connectés à leurs terminaux de sortie respectifs. Si l'axe fusible portant le fil est raccordé à un terminal d'entrée, le produit ou le véhicule pourraient subir des dommages ou un incendie électrique pourrait survenir.

6

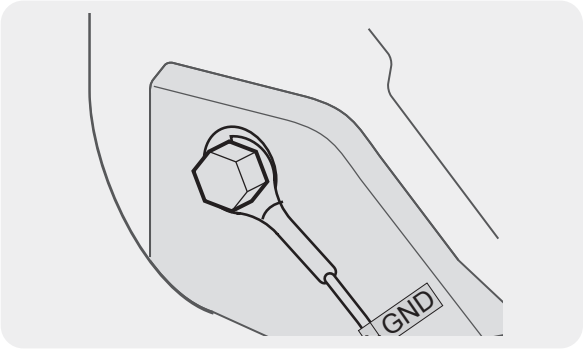

Raccordez le fil de mise à la terre (GND) à un boulon fixé à une pièce métallique du châssis du véhicule.

Habituellement, un boulon métallique servant à raccorder le fil de mise à la terre (GND) est installé à proximité de la boîte à fusibles ou à l'intérieur de la portière du conducteur.

7

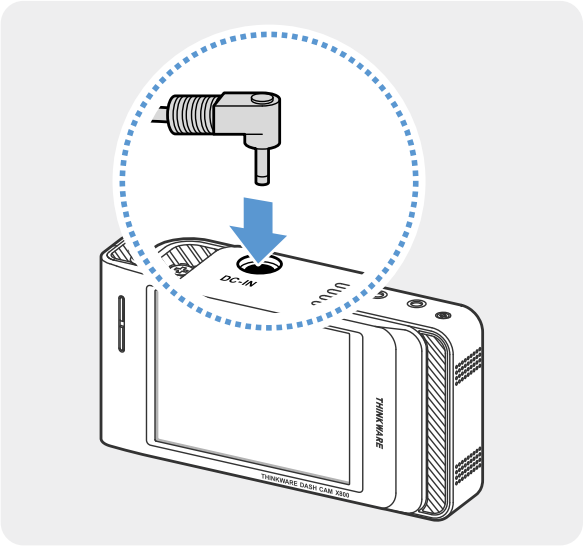

Branchez le câble de raccordement au connecteur d'alimentation DC-IN du produit, puis démarrez le moteur pour vous assurer que le produit fonctionne normalement.

Une fois que le produit est allumé, le voyant indicateur et le guide vocal s'allument.

8

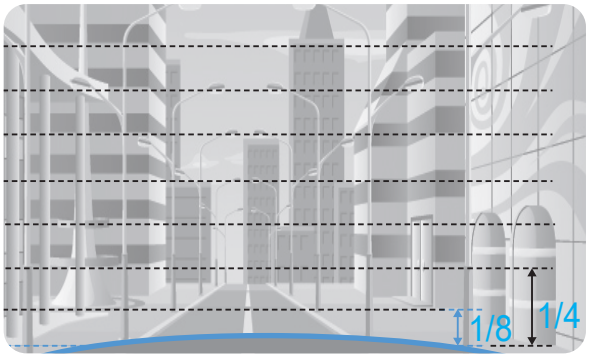

Réglez l'angle de la caméra pour que le capot du véhicule occupe de 1/8 à 1/4 de l'écran lors du visionnement avec Vue en direct sur l'écran à cristaux liquides, tel qu'illustré à gauche.

9

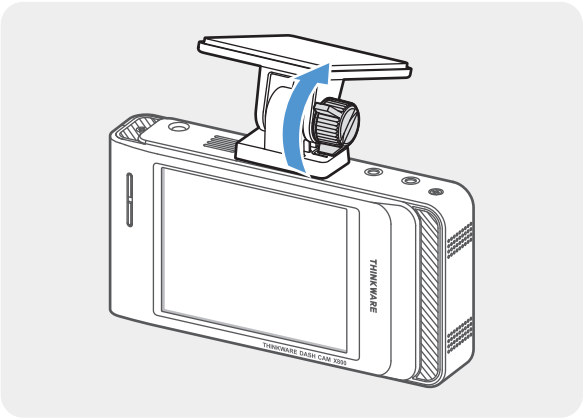

Serrez fermement la vis du support.

2.2 Installation de la caméra arrière (en option)

Reportez-vous aux instructions suivantes pour installer la caméra arrière correctement.

2.2.1 Choix de l'emplacement d'installation

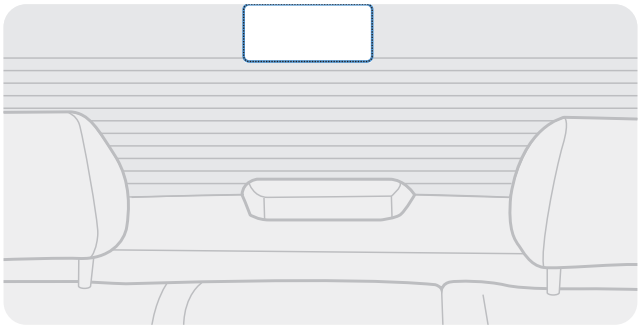

Choisissez un emplacement d'installation sur la lunette arrière qui n'est pas dans la grille du dégivreur et qui permet à la caméra d'enregistrer toute la vue arrière du véhicule.

- Sur les véhicules dont la lunette arrière est protégée par un pare-soleil, choisissez un emplacement où le pare-soleil ne nuire pas à l'utilisation de la caméra.
- L'adhésif de la caméra arrière ne doit pas entrer en contact avec la grille du dégivreur.

2.2.2 Fixation de la caméra arrière

Reportez-vous aux instructions suivantes pour fixer l'appareil à l'emplacement d'installation.

1 Après avoir choisi l'emplacement d'installation, essuyez la surface d'installation sur le pare-brise avec un linge sec.

> Inspectez l'emplacement d'installation avant de fixer la caméra arrière sur la lunette arrière. Après avoir fixé la caméra arrière sur la lunette arrière, il est difficile de retirer la caméra ou de changer l'emplacement d'installation en raison de la force de l'adhésif.

2

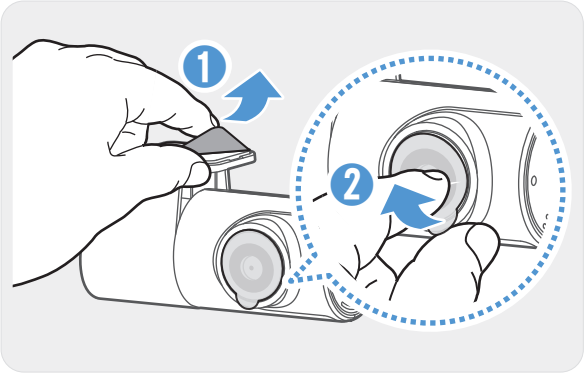

Retirez le film protecteur du support adhésif et de l'objectif de la caméra.

3

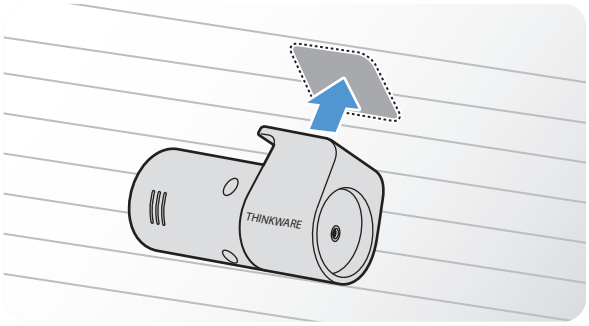

Placez l'appareil en tournant le logo THINKWARE vers l'intérieur de l'habitacle, puis appuyez fermement l'adhésif sur la surface pour fixer la caméra.

> Si l'appareil est fixé à l'envers, la vue arrière sera enregistrée à l'envers.

4

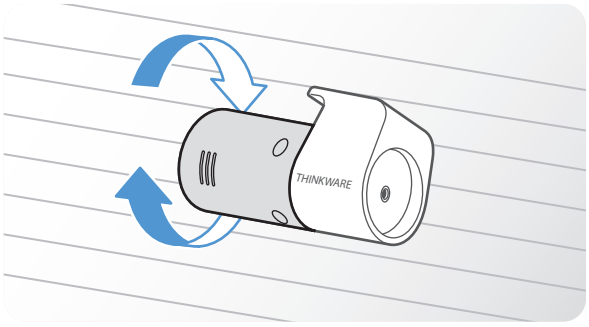

Réglez l'angle vertical de la caméra.

2.2.3 Raccordement du câble de la caméra arrière

Éteignez le produit, puis branchez le câble de la caméra arrière à la caméra avant (appareil principal).

1

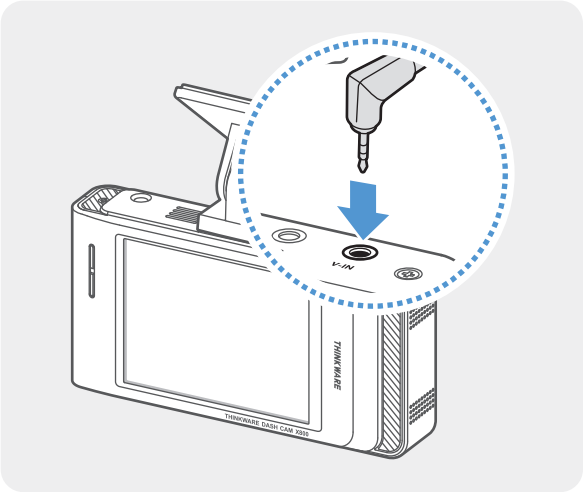

Branchez une extrémité du câble de la caméra arrière au port V-IN de la caméra avant.

2

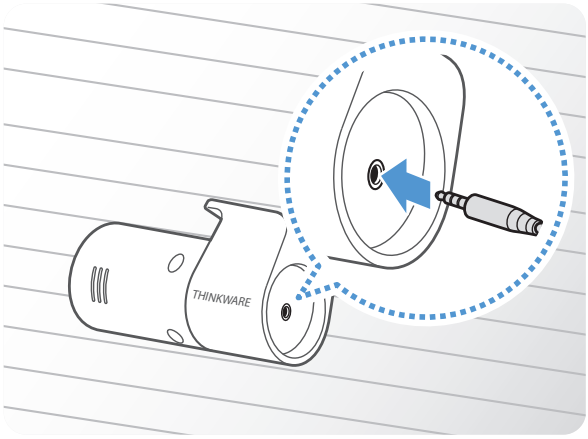

Branchez l'autre extrémité du câble de la caméra arrière au connecteur de la caméra arrière.

> Pour une conduite en toute sécurité, placez les câbles afin de ne pas obstruer le champ de vision du conducteur ou nuire à la conduite du véhicule.

3 Placez le démarreur en position ACC ou démarrez le moteur pour vous assurer que le produit s'allume. Une fois que le produit est allumé, le guide vocal s'active.

> Le produit s'allume quand le démarreur est en position ACC (accessoires) ou quand le moteur démarre.

2.3 Installation du module GPS externe (optionnel)

Pour activer les fonctionnalités d'ADAS ou enregistrer les données de conduite (vitesse et position), suivez les instructions d'installation du module GPS externe sur la partie supérieure du pare-brise avant. Installez le module GPS externe près du produit, en tenant compte de la longueur du câble du module.

1

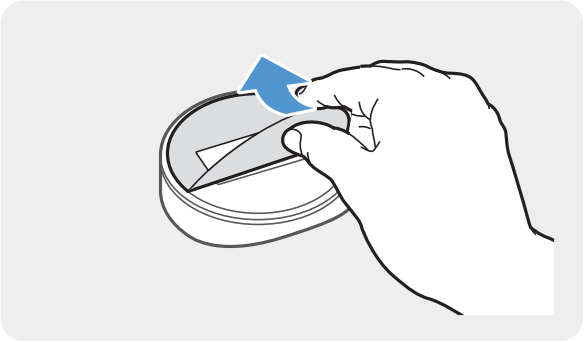

Retirez le film de l'arrière du module GPS externe.

2

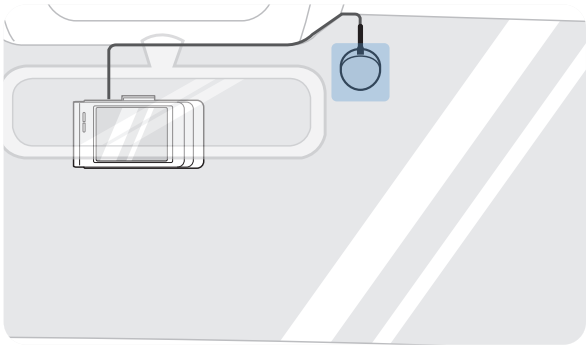

Placez la surface adhésive du module GPS externe dans le haut du pare-brise avant, puis appuyez fermement sur l'adhésif pour le fixer.

> Avant l'installation, assurez-vous que la longueur du câble du module GPS externe est suffisante et vérifiez l'acheminement du câble.

3

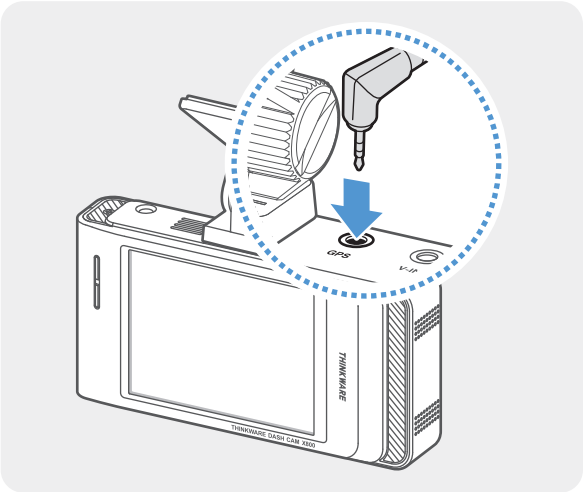

Raccordez le module GPS externe au connecteur GPS du produit.

> Vérifiez l'emplacement du connecteur GPS de nouveau avant de raccorder le module. Si vous branchez le module GPS externe au connecteur d'alimentation DC-IN, les broches à l'intérieur du port pourraient être endommagées.

4 Placez le démarreur en position ACC ou démarrez le moteur pour vérifier que le produit s'allume. Une fois que le produit est allumé, le voyant d'état et le guide vocal s'allument.

3. Utilisation des fonctions d'enregistrement

3.1 Allumer ou éteindre le produit

Le produit s'allume automatiquement et l'enregistrement en continu démarre quand le démarreur est en position ACC ou quand le moteur démarre.

- Attendez que le produit ait terminé de s'activer après l'avoir allumé, puis commencez à conduire. L'enregistrement vidéo commence seulement à partir du moment où le produit est entièrement en fonction (activé).
- Pour éteindre le produit, faites glisser l'interrupteur d'alimentation vers le haut. Pour rallumer le produit, faites glisser l'interrupteur d'alimentation vers le bas.

3.2 Allumer ou éteindre l'écran

Ce produit vous permet de visionner les vidéos en temps réel sur l'écran à cristaux liquides avec la fonction Vue en direct.

Vous pouvez régler la durée après laquelle l'écran s'éteint automatiquement. À partir de l'écran Vue en direct, appuyez sur le bouton du menu Accueil ( ) > **Paramètres** > **Paramètres du système**, puis sélectionnez une durée dans le menu **Extinction automatique de l'écran ACL**.

Option Extinction automatique de l'écran ACL	Description du fonctionnement
30 s (valeur par défaut)	L'écran ACL s'éteint automatiquement quand vous n'actionnez pas le produit pendant 30 secondes.
1 min	L'écran ACL s'éteint automatiquement quand vous n'actionnez pas le produit pendant 1 minute.
10 min	L'écran ACL s'éteint automatiquement quand vous n'actionnez pas le produit pendant 10 minutes.
DÉSACTIVÉ	L'écran ACL reste toujours allumé.

3.3 Présentation des voyants indicateurs et des emplacements de stockage des fichiers

Voyants indicateurs

Vous pouvez consulter l'état de fonctionnement du produit, même quand l'écran ACL est éteint, en consultant les voyants indicateurs à l'arrière du produit.

Pour plus d'information sur la signification des voyants indicateurs dans chaque mode d'enregistrement, reportez-vous à la section du mode d'enregistrement (enregistrement continu, enregistrement manuel, enregistrement en mode Stationnement).

Emplacement de stockage des fichiers vidéo

Les fichiers vidéo sont enregistrés dans le dossier suivant, en fonction du mode d'enregistrement. Les noms de dossiers affichés à l'écran et créés sur la carte mémoire sont les suivants :

À l'écran du produit	Continu	Incident en mode Continu	Enregistrement en stationnement	Incident en mode Stationnement	Enregistrement manuel	Vidéos enregistrées
Moniteur PC (sur la carte mémoire)	Driving	Driving_Shock	Parking	Parking_Shock	Manual	Safety_Box

Visionnez les vidéos seulement à l'écran du produit ou d'un ordinateur. Si vous tentez de visionner des vidéos en insérant la carte mémoire dans un autre dispositif, comme un téléphone intelligent ou une tablette, les fichiers vidéo pourraient être effacés.

3.4 Utilisation de la fonction d'enregistrement en continu

Branchez le câble d'alimentation à la prise d'alimentation DC-IN de l'appareil, puis placez le démarreur du véhicule à la position ACC ou démarrez le moteur. Les voyants indicateurs et le guide vocal s'allument, et l'enregistrement continu commence.

Quand l'écran Vue en direct s'affiche, l'enregistrement continu commence automatiquement.

Mode	Description du fonctionnement	Voyant d'état (STATUS)
Enregistrement en continu	Pendant la conduite, les vidéos sont enregistrées en segments de 1 minute, puis stockées dans le dossier **Continuous**.	(voyant allumé)
Enregistrement d'incident en continu*	Quand un impact au véhicule est détecté, une vidéo de 20 secondes est enregistrée à partir de 10 secondes avant la détection et jusqu'à 10 secondes après la détection, puis la vidéo est stockée dans le dossier **Continuous Impact**.	(clignotement)

* Quand un impact au véhicule est détecté pendant l'enregistrement continu, le début de l'enregistrement d'incident en continu est annoncé par un bruit de sonnette.

Attendez que le produit ait terminé de s'activer après l'avoir allumé, puis commencez à conduire. L'enregistrement vidéo commence seulement à partir du moment où le produit est entièrement en fonction (activé).

- Quand l'enregistrement d'incident en continu commence, un bruit de sonnette se fait entendre en tant que notification.
- Pour utiliser tous les modes d'enregistrement, vous devez insérer une carte mémoire dans l'appareil.

3.5 Enregistrement manuel

Vous pouvez enregistrer une scène que vous voulez filmer pendant la conduite et l'enregistrer en tant que fichier séparé. Les vidéos d'enregistrement manuel sont stockés dans le dossier **Manual Recording** pour éviter la perte de données due à un stockage insuffisant.

Pour démarrer l'enregistrement manuel, appuyez sur le bouton d'enregistrement manuel ( ) à l'écran Vue en direct. Ensuite, l'enregistrement manuel commence avec le guide vocal.

Mode	Description du fonctionnement	Voyant d'état (STATUS)
Enregistrement manuel	Quand vous appuyez sur le bouton d'enregistrement manuel ( ), une vidéo est enregistrée à partir de 10 secondes avant la pression sur le bouton et jusqu'à 50 secondes après la pression sur le bouton, puis la vidéo est stockée dans le dossier Manual Recording.	(clignotement)

Pour visionner une vidéo d'enregistrement manuel, appuyez sur le bouton du menu Accueil ( ) à partir de l'écran Vue en direct > **Liste des fichiers** > **Enregistrement manuel**, puis sélectionnez la vidéo à visionner.

3.6 Utilisation du mode de stationnement

Quand le produit est branché au véhicule avec le câble d'alimentation continue, le mode de fonctionnement passe au mode Stationnement avec guide vocal quand le moteur et les accessoires électriques sont éteints. (Réglage par défaut)

Si vous ne souhaitez pas utiliser le mode Stationnement ou que vous voulez changer les paramètres de mode, à partir de l'écran Vue en direct, appuyez sur le bouton du menu Accueil ( ) > **Paramètres** > **Paramètres d'enregistrement**. Reportez-vous au tableau suivant pour régler les options du **Mode Stationnement**.

Option		Description du fonctionnement	Voyant d'état (STATUS)
Détection de mouvement	Aucun mouvement ni impact détecté	Surveille les mouvements à proximité et les impacts au véhicule. Une vidéo est enregistrée seulement si un mouvement ou un impact est détecté.	(clignotement lent)
	Mouvement détecté	Quand un mouvement est détecté en stationnement, une vidéo de 20 secondes est enregistrée, à partir de 10 secondes avant la détection et jusqu'à 10 secondes après la détection, puis la vidéo est stockée dans le dossier **Parking recording**.	(clignotement rapide)
	Impact détecté	Quand un impact est détecté pendant que le véhicule est stationné, une vidéo de 20 secondes est enregistrée, à partir de 10 secondes avant la détection et jusqu'à 10 secondes après la détection, puis la vidéo est stockée dans le dossier **Parking Impact**. (La sonnette se fait entendre.)	(clignotement rapide)

Option		Description du fonctionnement	Voyant d'état (STATUS)
Image par image	Aucun impact détecté	Une vidéo est enregistrée à un taux de 2 images par seconde pendant 10 minutes, comprimée en un fichier de 2 minutes, puis stockée dans le dossier **Parking recording**. Comme le fichier vidéo enregistré avec cette option est de faible taille, elle permet d'enregistrer une vidéo de longue durée.	Désactivé
	Impact détecté	Quand un impact est détecté pendant que le véhicule est stationné, une vidéo de 100 secondes est enregistrée à un taux de 2 images par seconde, à partir de 50 secondes avant la détection et jusqu'à 50 secondes après la détection, puis la vidéo est stockée dans le dossier **Parking Impact** après avoir été comprimée en un fichier de 20 secondes. (La sonnette se fait entendre.)	(clignotement rapide)
Économie d'énergie	Aucun impact détecté	Surveille les mouvements à proximité et les impacts au véhicule en stationnement. Une vidéo est enregistrée seulement si un impact est détecté.	Désactivé
	Impact détecté	Quand un impact est détecté en stationnement, une vidéo de 20 secondes est enregistrée à partir de moins de 1 seconde après la détection, puis la vidéo est stockée dans le dossier **Parking Impact**. (La sonnette se fait entendre.)	(clignotement rapide)
DÉSACTIVÉ		Le produit est désactivé quand les accessoires électriques et le moteur du véhicule sont éteints.	Désactivé

Si vous modifiez les paramètres du mode Stationnement, les vidéos stockées dans le dossier **Parking recording** seront effacées. (Les vidéos dans le dossier **Parking Impact** ne seront pas effacées.) Pour éviter la perte de données, effectuez une sauvegarde de toutes les vidéos du mode Stationnement avant de modifier les paramètres du mode Stationnement.

- Vous ne pouvez pas utiliser les fonctions Détection du mouvement, Image par image ou Économie d'énergie simultanément.
- Le mode Stationnement fonctionne seulement quand le câble d'alimentation continue est raccordé. Pour plus d'information sur le raccordement du câble d'alimentation continue, reportez-vous à « Branchement du câble de raccordement (en option) ».
- Selon l'état de charge de la batterie du véhicule, la durée du mode de stationnement peut varier. Avant d'utiliser le mode de stationnement pendant une longue période, vérifiez le niveau de charge de la batterie pour éviter qu'elle ne se décharge.
- Vous pouvez enregistrer des vidéos claires et à haute résolution pendant le stationnement de nuit lorsque vous utilisez la fonction Ultra vision de nuit.

3.7 Utilisation de la fonction Super vision de nuit

La fonction Super vision de nuit vous permet d'enregistrer des vidéos beaucoup plus claires que sans la fonction. La fonction Super vision de nuit emploie un traitement du signal d'image (ISP) en temps réel pour améliorer la définition des vidéos enregistrées pendant la conduite ou le stationnement de nuit.

〈Quand la fonction Super vision de nuit est désactivée〉

〈Quand la fonction Super vision de nuit est activée〉

1 Pour activer la fonction Super vision de nuit, appuyez sur le bouton du menu Accueil (⌂) à partir de l'écran Vue en direct > **Paramètres** > **Paramètres d'enregistrement**, puis appuyez sur le bouton de réglage à côté de **Super vision de nuit**.

2 Cochez la case **Mode Continu** ou **Mode Stationnement** (ou les deux) pour appliquer la fonction Super vision de nuit.

3.8 Disposition de l'écran

Vous trouverez ci-dessous des descriptions de la disposition de l'écran Vue en direct et de l'écran d'accueil.

3.8.1 Écran Vue en direct

Sur l'écran Vue en direct, vous pouvez visionner la vidéo en cours d'enregistrement et actionner le produit en appuyant sur l'écran ACL. Quand vous placez le démarreur en position ACC et démarrez le moteur, l'écran Vue en direct s'affiche.

Attendez que le produit ait terminé de s'activer après l'avoir allumé, puis commencez à conduire. L'enregistrement vidéo commence seulement à partir du moment où le produit est entièrement en fonction (activé).

Si vous réglez la fonction Extinction automatique de l'écran ACL à DÉSACTIVÉ, l'écran reste allumé et la consommation d'électricité augmente.

3.8.2 Écran d'accueil

Pour aller à l'écran d'accueil, appuyez sur le bouton du menu Accueil ( ) à partir de l'écran Vue en direct.

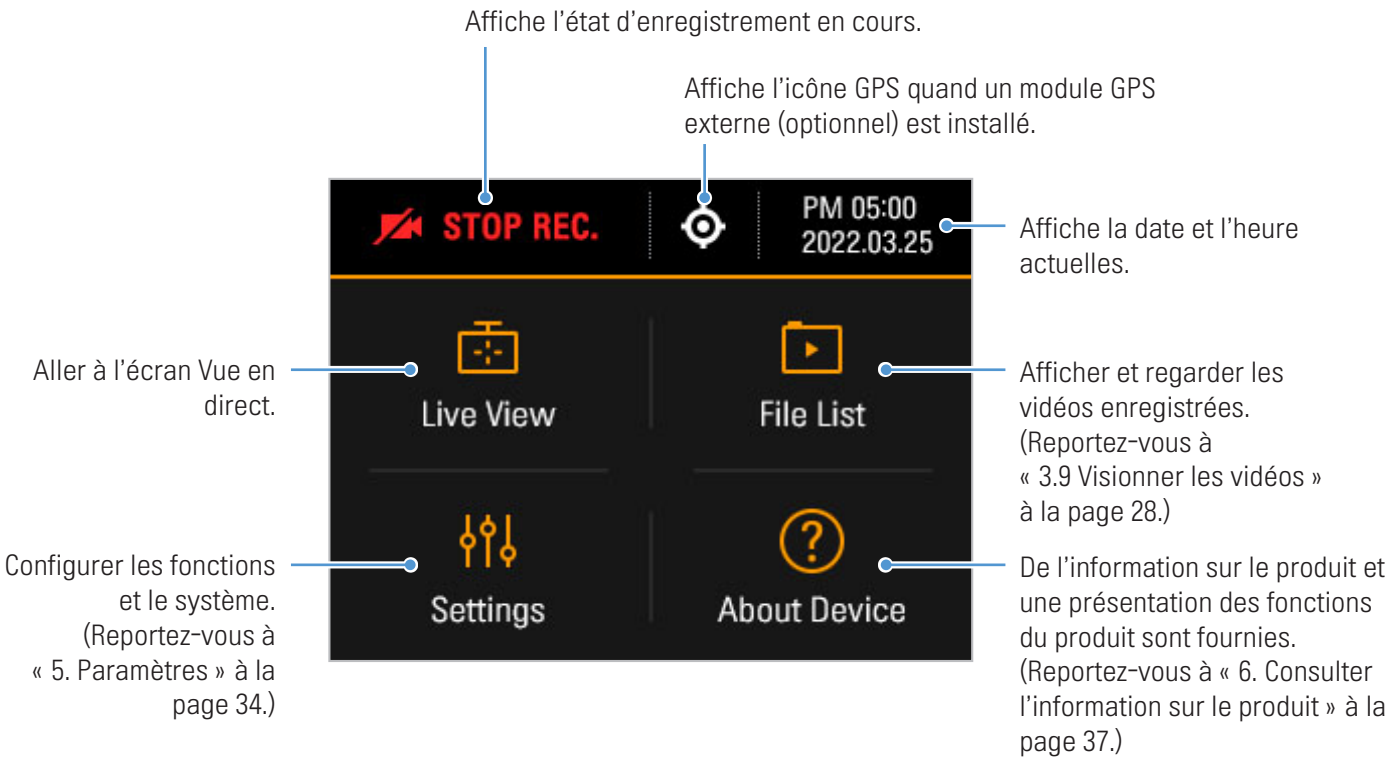

* Optionnel

- Stationnez le véhicule dans un endroit sûr avant d'utiliser le produit.
- Quand vous utilisez l'écran d'accueil, le produit arrête d'enregistrer.
- Visionnez les vidéos seulement à l'écran du produit ou d'un ordinateur. Si vous tentez de visionner des vidéos en insérant la carte mémoire dans un autre dispositif, comme un téléphone intelligent ou une tablette, les fichiers vidéo pourraient être effacés.

3.9 Visionner les vidéos

Vous pouvez lancer la lecture des vidéos enregistrées sur le produit pour les visionner. Suivez les instructions pour lancer la lecture des vidéos.

1 À partir de l'écran Vue en direct, appuyez sur le bouton du menu Accueil ( ) > **Liste des fichiers**. Le nombre de vidéos s'affiche, classées par mode d'enregistrement.

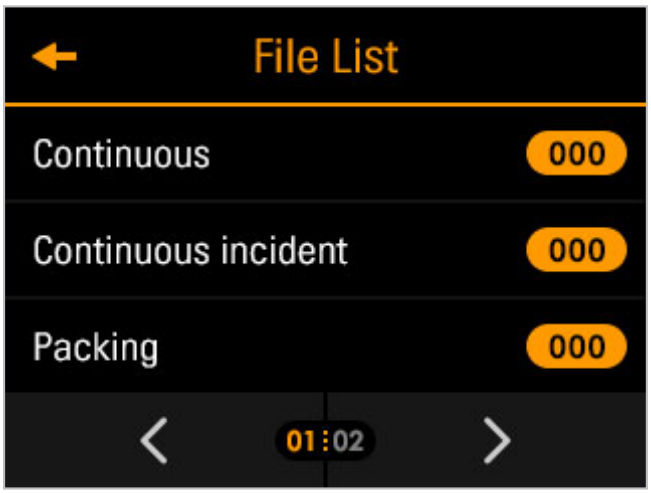

2 Quand vous sélectionnez une catégorie, la liste des fichiers vidéo s'affiche. Sélectionnez la vidéo que vous souhaitez visionner.

3 Appuyez sur un bouton à l'écran de visionnement pour contrôler le lecteur vidéo ou d'autres fonctions.

Si vous touchez la zone de lecture de l'écran ACL, l'affichage passe au mode plein écran. Pour quitter le mode plein écran, appuyez sur l'écran de nouveau.

Aller à l'écran Liste des fichiers.

Passer à la vue de la vidéo de la caméra arrière.

Les vidéos sont lues ici. Appuyez sur l'écran pour masquer ou afficher les boutons du menu.

Afficher l'état de lecture.

Allumer ou éteindre le son de la vidéo.

Agrandir la vidéo en cours à 3 fois sa taille.

- : Se déplacer dans la direction sélectionnée.
- : Quitter l'écran agrandi.

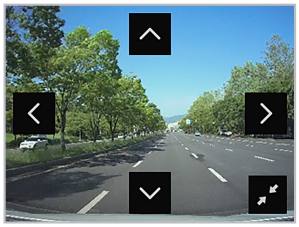

Lancer la lecture du fichier précédent.

Lancer la lecture vidéo ou faire une pause.

Lancer la lecture du fichier suivant.

Déplacer la vidéo en cours vers l'archive.

- Quand vous consultez la liste des fichiers vidéo ou que vous visionnez une vidéo, le produit arrête d'enregistrer.
- Visionnez les vidéos seulement à l'écran du produit ou d'un ordinateur. Si vous tentez de visionner des vidéos en insérant la carte mémoire dans un autre dispositif, comme un téléphone intelligent ou une tablette, les fichiers vidéo pourraient être effacés.
- Pendant le visionnement, il est possible qu'on ne puisse pas lire les plaques d'immatriculation des véhicules en raison de la vitesse relative du véhicule ou des conditions d'éclairage.

- Le nom du fichier est composé de la date et de l'heure de début de la vidéo et de l'option d'enregistrement.

	YYYY_MM_DD	HH_MM_SS		
REC_	2022_07_01_	10_25_30_	F	.MP4
REC_	2022_07_01_	10_25_30_	R	.MP4

Conditions d'enregistrement
- F : Caméra avant
- R : Caméra arrière

- Si le stockage sur la carte mémoire est réduit pendant l'enregistrement, les vidéos enregistrées précédemment sont effacées pour libérer un espace de stockage suffisant. Pour éviter la perte de données, effectuez une sauvegarde des vidéos importantes sur d'autres appareils de stockage.
  - Quand le **stockage du mode Enregistrement continu est insuffisant** : Le fichier Enregistrement continu le plus ancien est supprimé et remplacé par un nouveau fichier vidéo. Les fichiers de vidéos d'événements (fichiers Enregistrement d'incident et Enregistrement manuel) ne seront pas effacés.
  - **Quand le stockage est insuffisant (pour les fichiers vidéo d'incidents seulement)** : Les fichiers de vidéos d'événements seront effacés en ordre chronologique, du plus ancien au plus récent.

4. Utilisation des systèmes ADAS (système d'aide à la conduite) (optionnel)

Les systèmes ADAS (système d'aide à la conduite) comprennent un système d'avertissement de sortie de voie (LDWS) (FIL), un système avertisseur de risque de collision à l'avant (RCA), un système avertisseur de risque de collision à l'avant en milieu urbain (RCAu) et un système d'alerte de départ du véhicule avant (DVA).

Pour utiliser les fonctions ADAS, vous devez installer le module GPS externe (pour fournir des données sur la position du véhicule et son fonctionnement). Pour plus de renseignements, consultez « 2.3 Installation du module GPS externe (optionnel) » à la page 20.

Utilisez le module GPS d'origine de THINKWARE (optionnel). L'utilisation d'un câble ou d'un module GPS d'un autre fabriquant pourrait entraîner des dommages au produit ou causer un incendie ou une électrocution en raison de la différence de tension électrique.

Identification du type de véhicule

À partir de l'écran Vue en direct, appuyez sur le bouton du menu Accueil ( ) > **Paramètres** > **Paramètres de sécurité routière**, puis sélectionnez un **Type de véhicule** : **Berline, VUS ou Camion (autobus)** sous **Fonctionnalités d'ADAS**.

Réglage des paramètres d'ADAS (étalonnage automatique)

Pour améliorer la précision des fonctionnalités d'ADAS, suivez les instructions pour régler l'alignement à l'écran Paramètres d'ADAS.

1 À partir de l'écran Vue en direct, appuyez sur le bouton du menu Accueil ( ) > **Paramètres** > **Paramètres de sécurité routière**, puis appuyez sur **Affichage** à côté de **Paramètres d'ADAS** sous **Fonctionnalités d'ADAS**.

2 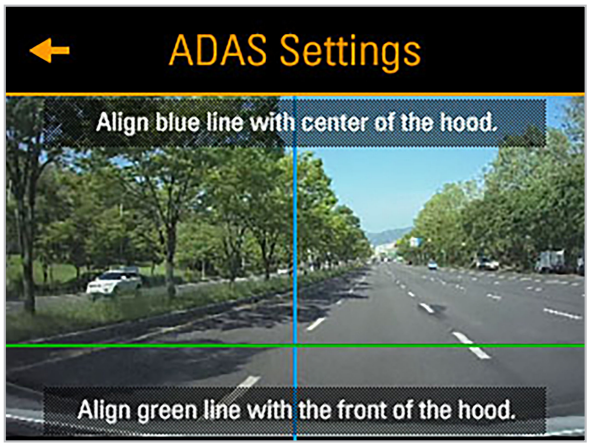

Ajustez le produit de manière à aligner la ligne bleue affichée à l'écran Paramètres d'ADAS avec le centre du capot et la ligne verte avec le dessus du capot du véhicule. Après avoir positionné le produit, conduisez à 30 km/h pendant plus de 1 minute pour terminer l'alignement.

Lors de l'alignement avec l'écran Paramètres d'ADAS, ajustez la position du produit à moins de 7 cm de la position d'installation par défaut (là où l'objectif de la caméra est placé au centre du pare-brise avant).

Vous pouvez utiliser les fonctionnalités d'ADAS après la configuration initiale.

4.1 Système d'avertissement de sortie de voie (LDWS) (FIL)

Quand le véhicule quitte sa voie, le système d'avertissement de sortie de voie détecte le changement de voie par l'intermédiaire de la vidéo en temps réel et avertit le conducteur.

La voie quittée est affichée en rouge.

Les lignes de guide de voie s'affichent à l'écran quand vous activez le système d'avertissement de sortie de voie.

Le guide vocal vous avertit et une ligne de guide de voie s'affiche en rouge à droite ou à gauche quand le véhicule entre dans la voie correspondante.

Les lignes de guide de voie à l'écran ne peuvent pas être alignées. Les lignes de guide pourraient ne pas correspondre aux voies réelles en raison de l'angle d'installation du produit, de la position ou des tournants de la route.

Réglage du système d'avertissement de sortie de voie

- Pour désactiver le système d'avertissement de sortie de voie, appuyez sur le bouton du menu Accueil (⌂) à partir de l'écran Vue en direct > **Paramètres** > **Paramètres de sécurité routière**, puis réglez **FIL (avertisseur de sortie de voie)** sous **Fonctionnalités d'ADAS** à **DÉSACTIVÉ**. Sélectionnez la sensibilité de l'avertisseur (Bas/Moyen/Élevé).
- Pour changer la vitesse de détection de sortie de voie, appuyez sur le bouton du menu Accueil (⌂) à partir de l'écran Vue en direct > **Paramètres** > **Paramètres de sécurité routière**, puis sélectionnez une **Vitesse associée au FIL (50 km/h, 60 km/h, 70 km/h, 80 km/h)** sous **Fonctionnalités d'ADAS**.

Si le véhicule circule sur une chaussée enneigée, sous la pluie la nuit ou sur une route endommagée, le système d'avertisseur de sortie de voie pourrait ne pas fonctionner comme dans des conditions normales.

4.2 Système avertisseur de risque de collision à l'avant (RCA)

Quand le véhicule se déplace à 40 km/h ou plus, le système d'avertissement de collision avant (RCA) détecte le risque de collision par l'intermédiaire de la vidéo en temps réel et avertit le conducteur.

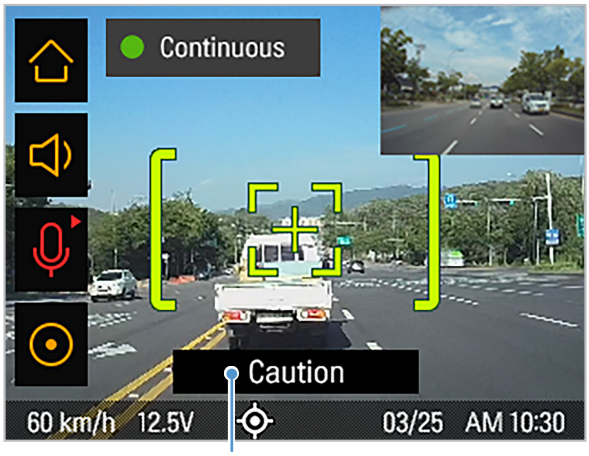

Avertissement préliminaire de risque de collision à l'avant : S'affiche quand un risque préliminaire de collision est détecté.

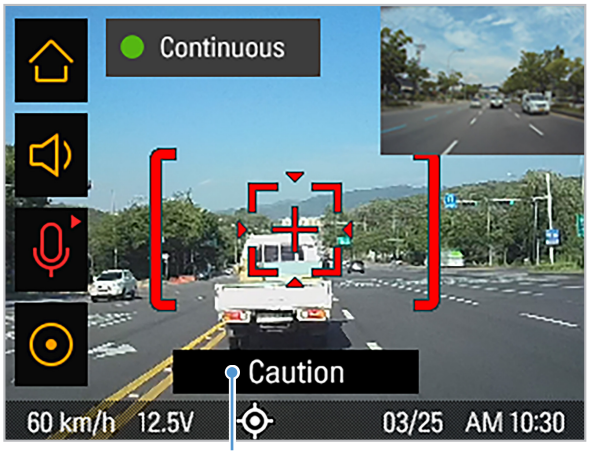

Avertissement secondaire de risque de collision à l'avant : S'affiche quand la distance jusqu'au véhicule à l'avant diminue après l'avertissement préliminaire de risque de collision.

Pour désactiver le système RCA ou changer sa sensibilité, appuyez sur le bouton du menu Accueil ( ) à partir de l'écran Vue en direct > **Paramètres** > **Paramètres de sécurité routière**, puis appuyez sur le bouton de réglage à côté de **RCA (avertisseur de risque de collision à l'avant)** sous **Fonctionnalités d'ADAS** pour sélectionner sa sensibilité **(Bas/Moyen/Élevé)** ou sélectionner **DÉSACTIVÉ** pour désactiver cette fonction.

4.3 Système avertisseur de risque de collision à l'avant en milieu urbain (RCAu)

Quand le véhicule se déplace à 30 km/h ou moins, le système avertisseur de risque de collision à l'avant en milieu urbain (RCAu) détecte le risque de collision avant, par l'intermédiaire de la vidéo en temps réel, et avertit le conducteur.

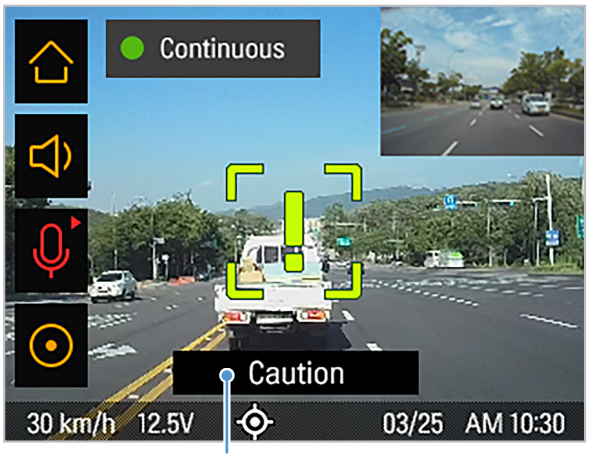

Avertisseur préliminaire de risque de collision à l'avant à basse vitesse : S'affiche quand un risque préliminaire de collision à basse vitesse est détecté.

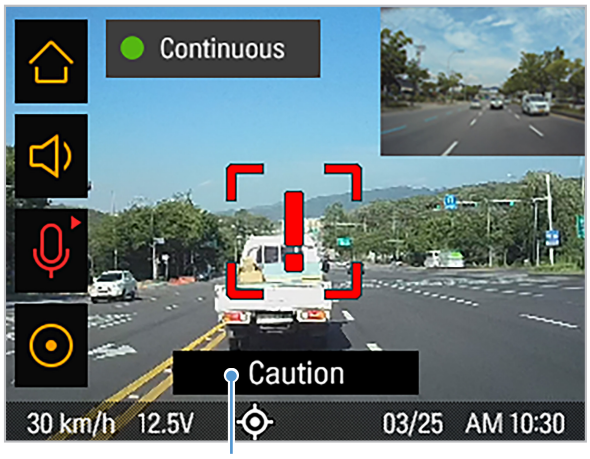

Avertissement secondaire de risque de collision à l'avant à basse vitesse : S'affiche quand la distance jusqu'au véhicule à l'avant diminue après l'avertissement préliminaire de risque de collision à basse vitesse.

Pour désactiver le système RCAu ou changer sa sensibilité, appuyez sur le bouton du menu Accueil ( ) à partir de l'écran Vue en direct > **Paramètres** > **Paramètres de sécurité routière**, puis appuyez sur le bouton de réglage à côté de **RCA à basse vitesse** sous **Fonctionnalités d'ADAS** pour sélectionner sa sensibilité (**Bas**/**Moyen**/**Élevé**) ou sélectionnez **DÉSACTIVÉ** pour désactiver cette fonction.

4.4 Alerte de départ du véhicule avant (DVA)

L'alerte DVA détecte le départ du véhicule à l'avant par l'intermédiaire de la vidéo en temps réel et avise le conducteur.

Une alarme est émise 4 secondes après le départ du véhicule à l'avant.

Quand le véhicule est immobilisé dans la circulation, cette fonction permet de détecter le départ du véhicule qui précède et d'en avertir le conducteur.

Pour désactiver l'alerte de départ du véhicule à l'avant, appuyez sur le bouton du menu Accueil ( ) à partir de l'écran Vue en direct 〉 **Paramètres** > **Paramètres de sécurité routière**, puis réglez **DVA (avertissement de départ du véhicule avant)** sous **Fonctionnalités d'ADAS** à **DÉSACTIVÉ**.

5. Paramètres

Vous pouvez régler les fonctions du produit selon vos besoins et préférences au moyen du menu Paramètres.

5.1 Réglage de la caméra

À partir de l'écran Vue en direct, appuyez sur le bouton du menu Accueil ( ) > **Paramètres** > **Paramètres de la caméra** pour régler les paramètres de la caméra de tableau de bord.

Option de réglage	Description
Luminosité-avant	Sélectionnez un niveau de luminosité.
Inverser la vue de la caméra arrière	Sélectionnez **ACTIVÉ/DÉSACTIVÉ**.

5.2 Réglage des fonctions d'enregistrement

À partir de l'écran Vue en direct, appuyez sur le bouton de menu Accueil ( ) > **Paramètres** > **Paramètres d'enregistrement** pour régler les paramètres d'enregistrement.

Option de réglage	Description
Sensibilité de l'enregistrement en mode Continu	Sélectionnez **Plus bas/Bas/Moyen/Élevé/Plus haut**.
Super vision de nuit	Sélectionnez **Mode Continu/Mode Stationnement.**
Mode Stationnement	Sélectionnez **Détection de mouvement/Image par image/Économie d'énergie/ DÉSACTIVÉ**.
Sensibilité en stationnement	Sélectionnez **Plus bas/Bas/Moyen/Élevé/Plus haut**.
Sensibilité en mouvement	Sélectionnez **Bas/Moyen/Élevé**.
Hors minuterie	Sélectionnez **6 h/12 h/24 h/48 h/72 h/DÉSACTIVÉ**.
Arrêt pour basse tension	Sélectionnez **ACTIVÉ/DÉSACTIVÉ**.
Hors tension	Sélectionnez **12 V/24 V**.
Tension d'arrêt en hiver	Sélectionnez **Nov/ Déc/ Jan/ Fév/Mar**.

- Si la sensibilité de détection des impacts pour l'enregistrement en continu est trop élevée, le produit enregistrera une vidéo même en cas d'impact mineur causé par les conditions routières ou par une action du conducteur. Ceci peut réduire la durée de vie de la carte mémoire.
- Si la sensibilité de détection des impacts pour l'enregistrement en continu est trop basse, le produit pourrait ne pas enregistrer une vidéo en cas d'accident mineur.

- La batterie du véhicule ne se recharge pas pendant que le véhicule est stationné. Si vous enregistrez une vidéo en mode de stationnement pendant une longue période, la batterie du véhicule pourrait se décharger et vous pourriez ne plus pouvoir démarrer le véhicule.
- Le paramètre Hors tension est seulement disponible quand le paramètre Arrêt pour basse tension est réglé à **ACTIVÉ**.
- Si la valeur du paramètre Hors tension est trop faible, le produit pourrait épuiser complètement la batterie en fonction de différentes conditions, comme le type de véhicule ou la température.
- Pour les véhicules équipés d'une batterie de 12 V (la plupart des véhicules de passagers), réglez la tension à **12 V**. Pour les véhicules équipés d'une batterie de 24 V (camions et gros véhicules), réglez ce paramètre à **24 V**.

5.3 Réglage des systèmes ADAS (système d'aide à la conduite)

À partir de l'écran Vue en direct, appuyez sur le bouton du menu Accueil ( ) > **Paramètres** > **Paramètres de sécurité routière** pour régler les paramètres de sécurité routière.

Option de réglage	Description
Type de véhicule	Sélectionnez **Berline/VUS/Camion (autobus)**.
Paramètres d'ADAS	Réglez la position du produit en suivant le guide à l'écran.
Initialiser l'ADAS	Appuyez sur **Initialiser l'ADAS** pour initialiser les paramètres d'étalonnage d'ADAS.
FIL (avertisseur de sortie de voie)	Sélectionnez **Bas/Moyen/Élevé/ DÉSACTIVÉ**.
Vitesse associée au FIL	Sélectionnez **50 km/h, 60 km/h, 70 km/h, 80 km/h**.
RCA (avertisseur de risque de collision à l'avant)	Sélectionnez **Bas/Moyen/Élevé**.
RCA à basse vitesse	Sélectionnez **Bas/Moyen/Élevé**.
Avertissement de départ du véhicule avant	Sélectionnez **ACTIVÉ/DÉSACTIVÉ**.

5.4 Configuration des paramètres du système

À partir de l'écran Vue en direct, appuyez sur le bouton du menu Accueil ( ) > **Paramètres** > **Paramètres du système** pour régler les paramètres de l'environnement système.

Option de réglage	Description
Langue	Sélectionnez **Français/Anglais**.
Volume	Sélectionnez le niveau de volume.
Calibrage de l'écran tactile	Sélectionnez cet élément et calibrez l'écran tactile en suivant le guide à l'écran.
Luminosité de l'écran ACL	Sélectionnez un niveau de luminosité.
Extinction automatique de l'écran ACL	Sélectionnez **30 s/10 min/Horloge/DÉSACTIVÉ**.
DEL de sécurité	Sélectionnez **Haut-bas/Clignotement/Aléatoire/DÉSACTIVÉ**.
Régler la date et l'heure	Réglez l'année, le mois et la date manuellement.
Paramètres de partitionnement	Sélectionnez **Enregistrement continu, prioritaire (recommandé)/ Enregistrement d'incident, prioritaire/Enregistrement en stationnement, prioritaire/Enregistrement en conduite seulement**.
Utiliser la batterie externe	Sélectionnez **ACTIVÉ/DÉSACTIVÉ**.
Formater la mémoire	Dans le menu **Formater la mémoire**, appuyez sur **Formater** > **Confirmer**.
Réinitialiser les paramètres	Dans le menu **Réinitialiser les paramètres**, appuyez sur **Réinitialiser les paramètres** > **Réinitialiser**.

Ne débranchez pas l'alimentation et ne retirez pas la carte mémoire du produit pendant le formatage. Ceci pourrait endommager gravement les données stockées sur la carte mémoire.

- Si vous réglez la fonction **Extinction automatique de l'écran ACL** à **DÉSACTIVÉ**, l'écran reste allumé et la consommation d'électricité augmente.
- Ce produit est doté d'une fonction Format Free 2.0. Elle permet d'enregistrer des vidéos pendant une longue période sans avoir à formater la carte mémoire fréquemment.
- Toutes les données stockées sur la carte mémoire seront effacées après le formatage. Appuyez sur le bouton Retour ( ) pour annuler le formatage de la mémoire.

6. Consulter l'information sur le produit

Particulièrement utile pour les nouveaux utilisateurs, cette information de base est accessible à partir de l'écran du menu.

6.1 Comprendre les fonctions du produit

À partir de l'écran Vue en direct, appuyez sur le bouton du menu Accueil ( ) > **À propos de l'appareil** > **Fonctions** pour consulter les fonctions du produit. De courts textes d'information à propos des fonctions du produit s'affichent à l'écran.

6.2 Afficher l'information sur le produit

À partir de l'écran Vue en direct, appuyez sur le bouton du menu Accueil ( ) > **À propos de l'appareil** > **Infos sur l'appareil** pour consulter l'information au sujet du produit. Les éléments d'information suivants à propos du produit et les menus d'initialisation s'affichent à l'écran.

- Nom du produit
- Version du micrologiciel
- Capacité de la mémoire

6.3 Consultation et configuration de la fonction GPS

Un module GPS sert à inclure les données de positionnement dans les vidéos enregistrées. À partir de l'écran Vue en direct, appuyez sur le bouton du menu Accueil ( ) > **À propos de l'appareil** > **Infos sur le GPS** pour consulter les fonctions GPS. L'état de connexion, l'heure (temps universel coordonné), la vitesse du véhicule, l'altitude et l'affaiblissement de la précision horizontale (HDOP) s'affichent à l'écran.

Appuyez sur le bouton **Réinitialiser** à côté de **Réinitialiser le GPS** pour initialiser le GPS et lui permettre de repérer la position en cours.

Affaiblissement de la précision horizontale (HDOP)
La valeur HDOP indique la déviation de la mesure GPS en raison du positionnement des satellites.

7. Utilisation de la visionneuse pour ordinateur

À partir de votre ordinateur, vous pouvez regarder et gérer les vidéos enregistrées et configurer diverses fonctions du produit.

7.1 Exigences système

Les caractéristiques ci-dessous représentent les exigences liées au système pour l'exécution de la visionneuse pour ordinateur.

- Processeur : Intel Core i5 ou supérieur
- Mémoire : 4 Go ou plus
- Système d'exploitation : Windows 7 ou plus récent (64 bits recommandé), macOS X10.8 Mountain Lion ou plus récent
- Autres : DirectX 9.0 ou plus récent / Microsoft Explorer version 7.0 ou plus récent

La visionneuse pour ordinateur ne fonctionnera pas correctement sur un ordinateur doté d'un système d'exploitation autre que ceux indiqués dans la liste d'exigences système.

7.2 En savoir plus sur la visionneuse pour ordinateur

7.2.1 Installation de la visionneuse pour ordinateur

Téléchargez la plus récente version du logiciel de visionneuse pour ordinateur à partir du site Web de THINKWARE (https://www.thinkware.com/Support/Download).

Le fichier d'installation de la visionneuse pour ordinateur (setup.exe) se trouve dans le fichier racine de la carte mémoire fournie avec le produit. Suivez les instructions pour installer la visionneuse sur votre ordinateur.

1. Insérez la carte mémoire dans un lecteur de carte mémoire connecté à votre ordinateur.

2. Déplacez le fichier d'installation sur le bureau, exécutez-le, puis suivez les instructions de l'assistant d'installation pour terminer l'installation.
   Quand l'installation est terminée, une icône de raccourci s'affiche vers la visionneuse de caméra de tableau de bord Thinkware.

7.2.2 Disposition de l'écran de la visionneuse pour ordinateur (Windows)

Cette section présente une courte description de la disposition de l'écran de la visionneuse pour ordinateur.

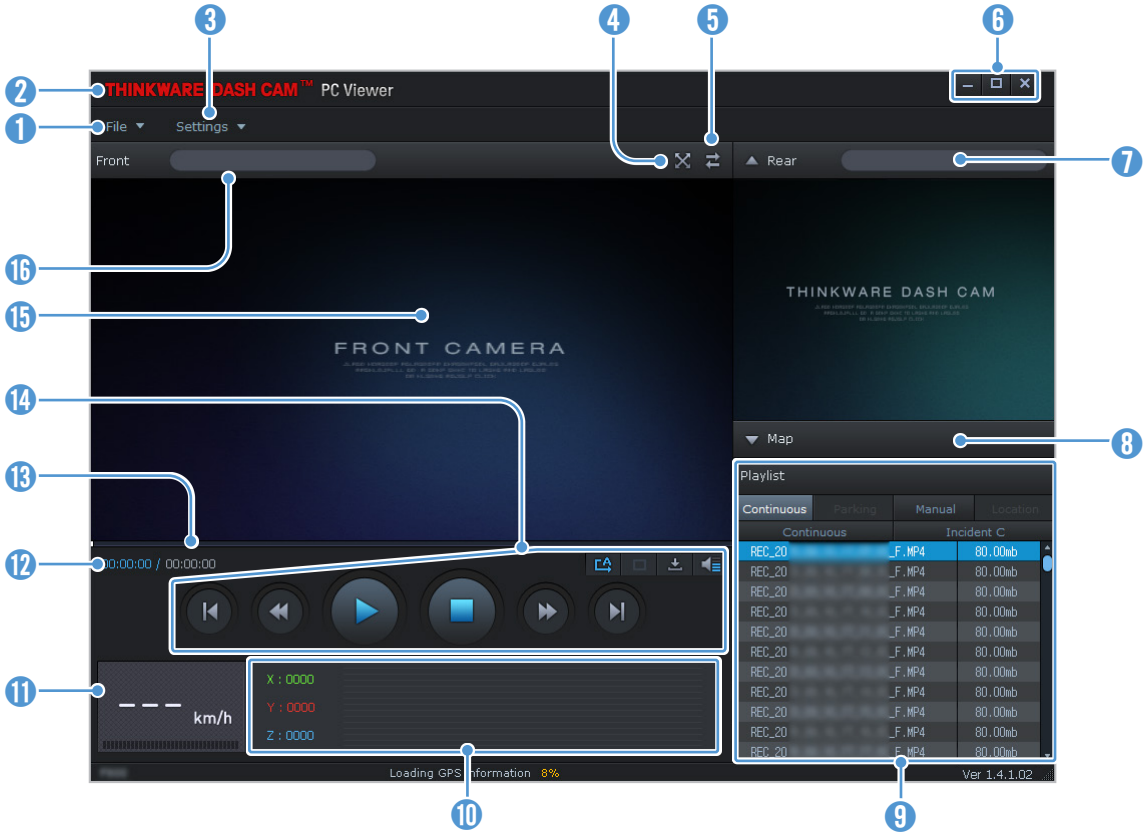

Numéro	Description
1	Ouvrir un fichier ou enregistrer ne vidéo sous un nom différent.
2	Visitez le site Web de THINKWARE.
3	Consulter ou configurer les paramètres de la caméra de tableau de bord et régler la langue de la visionneuse pour ordinateur.
4	Affiche la vidéo en cours en plein écran. Appuyez sur le bouton Retour ( ) pour revenir à l'écran précédent.
5	Alterner entre la vidéo avant et arrière.
6	Réduire ou agrandir la fenêtre ou fermer le logiciel.
7	Affiche la vidéo enregistrée par la caméra arrière.
8	Affiche l'écran de la carte.
9	Affiche la liste de lecture.
10	Indique la vitesse du capteur G au moment de l'enregistrement.
11	Indique la vitesse du véhicule au moment de l'enregistrement.
12	Affiche le temps écoulé et la durée totale de la vidéo en cours.
13	Affiche la progression de la lecture vidéo.
14	Permet de lancer la lecture ou commander les fonctions pour un fichier vidéo.
15	Affiche la vidéo en cours.
16	Affiche le nom du fichier vidéo.

7.2.3 Regarder des vidéos enregistrées avec la visionneuse pour ordinateur (Windows)

Suivez les instructions pour regarder des vidéos enregistrées.

1 Éteignez le produit, puis retirez la carte mémoire.

2 Insérez la carte mémoire dans un lecteur de carte mémoire connecté à votre ordinateur.

3 Double-cliquez sur le raccourci vers la visionneuse pour ordinateur ( ) pour ouvrir le logiciel. Les fichiers vidéo enregistrés sur la carte mémoire sont automatiquement ajoutés à la liste de lecture dans le coin inférieur droit de la visionneuse pour ordinateur. La section de liste de lecture est disposée comme suit.

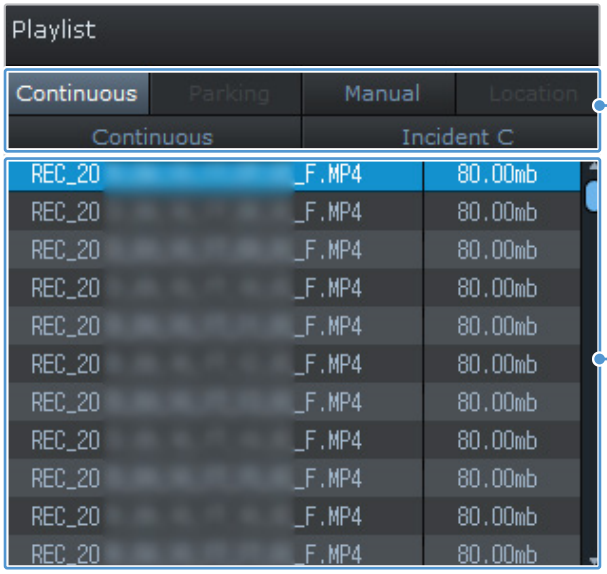

Sélectionner un fichier.

Affiche la liste des vidéos du dossier sélectionné.

4 Sélectionnez un dossier, puis double-cliquez sur un fichier vidéo, ou encore sélectionnez un fichier vidéo, puis cliquez sur le bouton de lecture (▶). Le fichier vidéo sélectionné sera lu.

Si les fichiers vidéo de la carte mémoire ne sont pas automatiquement ajoutés à la liste de lecture quand vous activez la visionneuse pour ordinateur, cliquez sur **Fichier▼ > Ouvrir**, sélectionnez le dispositif de stockage amovible de la carte mémoire, puis cliquez sur **Confirmer**.

7.2.4 Disposition de l'écran de la visionneuse pour ordinateur (Mac)

Cette section présente une courte description de la disposition de l'écran de la visionneuse pour ordinateur.

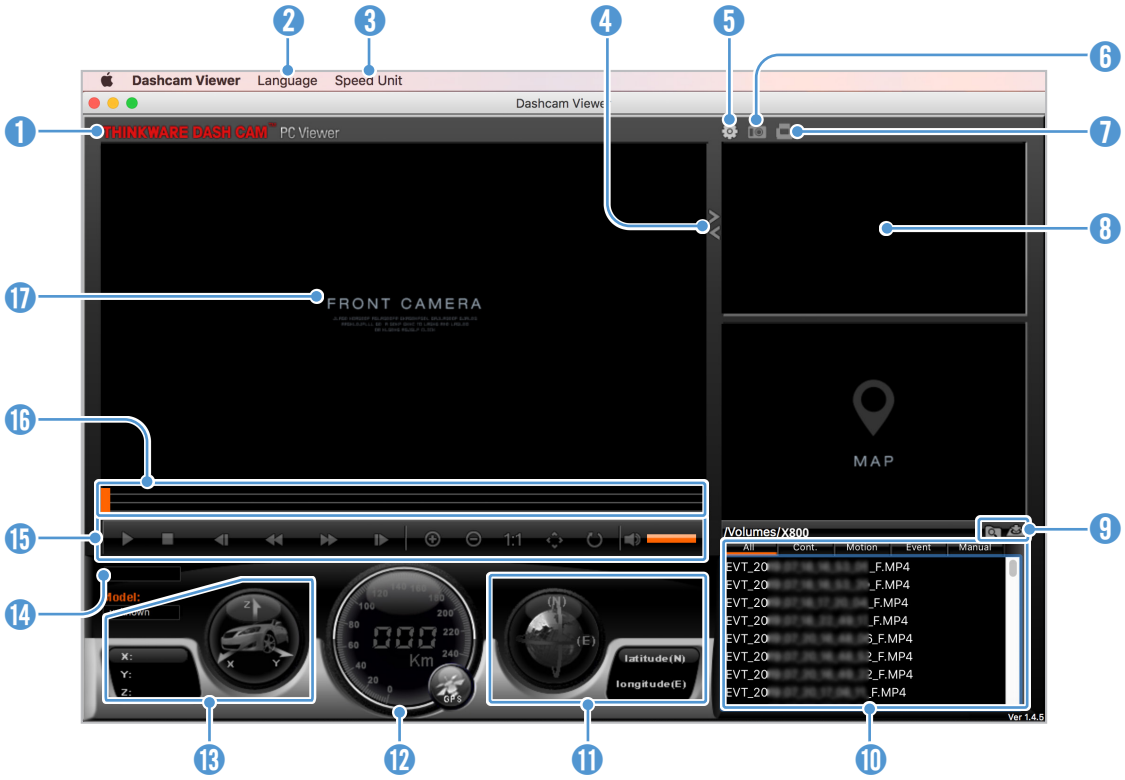

Numéro	Description
1	Visitez le site Web de THINKWARE.
2	Régler la langue d'affichage de la visionneuse pour ordinateur.
3	Régler les unités de vitesse de l'appareil.
4	Alterner entre la vidéo avant et arrière.
5	Afficher ou configurer les paramètres de la caméra de tableau de bord.
6	Enregistre la scène en cours.
7	Imprime la scène en cours.
8	Afficher la vidéo arrière en cours.
9	Ouvrir un fichier ou enregistrer ne vidéo sous un nom différent.
10	Affiche la liste de lecture.
11	Affiche l'information GPS au moment de l'enregistrement.
12	Indique la vitesse du véhicule au moment de l'enregistrement.
13	Indique la vitesse du capteur G au moment de l'enregistrement.
14	Affiche le temps écoulé et la durée totale de la vidéo en cours.
15	Permet de lancer la lecture ou commander les fonctions pour un fichier vidéo.
16	Affiche la progression de la lecture vidéo.
17	Affiche la vidéo avant en cours. Cliquez avec le bouton droit sur cette fenêtre pour afficher la vidéo en cours en mode plein écran.

7.2.5 Regarder des vidéos enregistrées avec la visionneuse pour ordinateur (Mac)

Suivez les instructions pour regarder des vidéos enregistrées.

1 Éteignez le produit, puis retirez la carte mémoire.

2 Insérez la carte mémoire dans votre Mac avec un lecteur de carte SD ou l'adaptateur pour carte SD fourni.

3 Ouvrez la visionneuse pour ordinateur.

4 Cliquez sur et repérez la carte mémoire.

Les fichiers vidéo enregistrés sur la carte mémoire sont automatiquement ajoutés à la liste de lecture dans le coin inférieur droit de la visionneuse pour ordinateur. La section de liste de lecture est disposée comme suit.

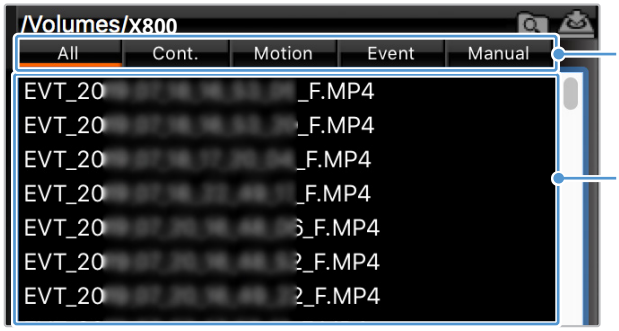

Sélectionner un fichier.

Affiche la liste des vidéos du dossier sélectionné.

5 Sélectionnez un dossier, puis double-cliquez sur un fichier vidéo, ou encore sélectionnez un fichier vidéo, puis cliquez sur le bouton de lecture (▶). Le fichier vidéo sélectionné sera lu.

8. Dépannage

Le tableau suivant contient certains problèmes que l'utilisateur pourrait rencontrer pendant l'utilisation su produit, ainsi que des mesures à prendre pour les résoudre. Si le problème persiste après avoir suivi les mesures conseillées dans le tableau, communiquez avec le centre de service à la clientèle.

Problème	Solution
Impossible d'allumer le produit	• Assurez-vous que le câble d'alimentation (câble de raccordement optionnel ou chargeur pour véhicule) est branché correctement au véhicule et au produit. • Vérifiez le niveau de charge de la batterie du véhicule.
Le produit ne fonctionne pas, même quand on touche l'écran.	Insérez une aiguille dans l'orifice de réinitialisation (Reset) sur le côté du produit pour le réinitialiser. Après la réinitialisation du produit, l'écran Paramètres et l'écran de lecture vidéo ne s'éteindront pas.
Je n'entends pas le guidage vocal ou la sonnette.	Vérifiez le réglage du volume pour vous assurer qu'il n'est pas au minimum.
L'image vidéo n'est pas claire ou presque invisible.	• Vérifiez que vous avez bien retiré le film protecteur de l'objectif. Il se peut que l'image ne soit pas claire si le film de protection de l'objectif de la caméra est en place. • Vérifiez l'emplacement d'installation de la caméra avant ou arrière, allumez le produit, puis réglez l'angle de vue de la caméra.
La carte mémoire n'est pas reconnue.	• Assurez-vous que la carte mémoire est insérée dans le bon sens. Avant d'insérer la carte mémoire, assurez-vous que les contacts métalliques de la carte mémoire sont tournés vers l'objectif de l'appareil. • Éteignez le produit, retirez la carte mémoire, puis vérifiez les contacts du logement pour carte mémoire afin de vous assurer qu'ils ne sont pas endommagés. • Assurez-vous que la carte mémoire est un produit d'origine distribué par THINKWARE. THINKWARE ne garantit pas la compatibilité ni le fonctionnement de cartes mémoire de tiers.
Les vidéos enregistrées ne peuvent pas être lues sur un ordinateur.	Les vidéos sont enregistrées au format de fichier vidéo MP4. Vérifiez que le lecteur vidéo installé sur votre ordinateur prend en charge la lecture de fichiers vidéo MP4.
Signal GPS non reçu.	Il se peut que le signal GPS ne soit pas reçu dans les zones hors de portée du signal ou si le produit se trouve entre des immeubles de grande hauteur. Il se peut aussi que le signal GPS ne soit pas reçu pendant une tempête ou de fortes pluies. Essayez de nouveau par beau temps, dans un endroit où vous savez que le réception du signal GPS est habituellement bonne. La réception du signal GPS peut prendre jusqu'à 5 minutes.

Avant de communiquer avec un centre de service

Veuillez faire une sauvegarde de toutes les données importantes stockées sur la carte mémoire. Les données de la carte mémoire pourraient être effacées au cours de la réparation. Pour chaque produit envoyé pour réparation, l'entreprise considère que les données ont été sauvegardées. Le centre de service à la clientèle n'effectue pas la sauvegarde de vos données. THINKWARE n'est responsable d'aucune perte, telle que la perte de données.

9. Caractéristiques techniques

Pour connaître les caractéristiques techniques du produit, reportez-vous au tableau suivant.

Élément	Caractéristique	Remarques
Nom du modèle	X800	
Dimensions/poids	100,3 x 55,5 x 29,8 mm	Caméra arrière : 61 x 27 x 25 mm (optionnel)
Panneau d'affichage	Affichage à cristaux liquides (ACL) IPS de 2,7 pouces (320 x 240)	
Mémoire	Carte mémoire microSD (UHS-I)	16 Go / 32 Go / 64 Go
Mode d'enregistrement	Continuous Rec (enregistrement en continu)	Enregistre des vidéos en segments de 1 minute (deux canaux pris en charge pour l'enregistrement avec la caméra avant et arrière)
	Incident Rec (enregistrement d'incidents)	Enregistre pendant 10 secondes avant et après l'incident (20 secondes au total).
	Manual Rec (enregistrement manuel)	Enregistre 10 secondes avant et après le démarrage manuel de l'enregistrement (60 secondes au total)
	Parking Rec (mode de stationnement)	Requiert l'installation d'un câble de raccordement.
	Économie d'énergie, incident en stationnement	Enregistre pendant 20 secondes après l'événement (quand un impact est détecté par le détecteur de gravité, il détecte la partie aussi rapprochée que possible du moment de l'événement)
	Super vision de nuit	Continu, Stationnement
	Fonction interreliée avec une batterie externe.	Affiche le niveau de la batterie iVolt et l'état de charge (Vue en direct à l'écran ACL)
Capteur de la caméra	Capteur CMOS SONY Exmor R STARVIS	Caméra arrière : Capteur CMOS
Angle de vue	150° (diagonale)	Caméra arrière : 160°
Vidéo	QHD (2560 x 1440) à 30 images par seconde	Caméra arrière : FHD (1920 x 1080) à 30 images par seconde
Cadence de prise de vue	30 images par seconde maximum	Avant/arrière
Audio	PCM (modulation par codage d'impulsions)	Avant/arrière
Capteur d'accélération	Capteur d'accélération triaxial (3D, ±3G)	5 niveaux de réglage de la sensibilité
Caméra arrière	Port V-IN	Connecteur Micro USB à 5 broches
GPS	Module GPS externe (optionnel)	Prise en charge des fonctionnalités d'ADAS (FIL, RCA, RCAu, DVA).

Élément	Caractéristique	Remarques
Port d'entrée EXT.	Batterie externe (optionnel)	Mini batterie externe iVolt (BAB-50) pris en charge, prise stéréo 2,5 Ø / quadrupôle
Entrée électrique	12/24 V CC pris en charge	Caméra arrière : 3,3 V CC
Consommation électrique	2 canaux : 4,7 W / 1 canal : 2,7 W (moyenne)	Exceptions : supercondensateur pleinement chargé / écran ACL à l'état DÉSACTIVÉ
Dispositif d'alimentation auxiliaire	Supercondensateur	
Voyants indicateurs	• Avant : DEL de sécurité • Arrière : Voyant d'état (Status), voyant d'enregistrement (REC) (2 de chacun)	
Alarme	Haut-parleurs intégrés	Guidage vocal (sons de sonnette)
Température de fonctionnement	-10 – 60 °C/14 – 140 °F	
Température d'entreposage	-10 – 60 °C/14 – 140 °F	

https://www.thinkware.com

V. 1.2 (2024)